OPERATOR'S MANUAL
MANUEL de L'UTILISATEUR
MANUAL del OPERADOR

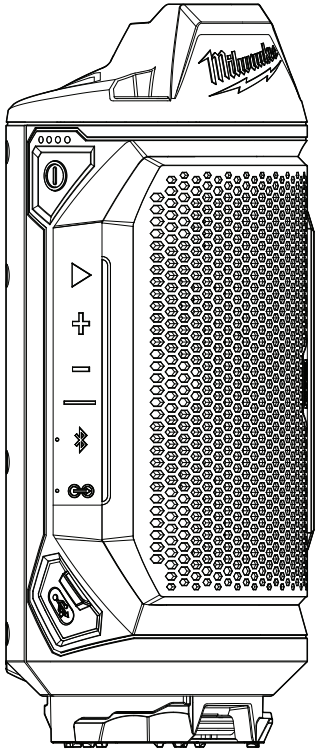

Cat. No. / No de Cat.
2955-20

M12™ BLUETOOTH® JOBSITE SPEAKER W/ PACKOUT™ COMPATIBILITY
HAUT-PARLEUR DE CHANTIER BLUETOOTH® M12™ À COMPATIBILITÉ PACKOUT™
BOCINA DE OBRA BLUETOOTH® M12™ CON COMPATIBILIDAD PACKOUT™

WARNING **To reduce the risk of injury, user must read and understand operator's manual.**
AVERTISSEMENT **Afin de réduire le risque de blessures, l'utilisateur doit lire et bien comprendre le manuel.**
ADVERTENCIA **Para reducir el riesgo de lesiones, el usuario debe leer y entender el manual.**

IMPORTANT SAFETY INSTRUCTIONS

WARNING **Read, understand and follow all instructions.** Failure to heed all warnings listed below, may result in electric shock, fire and/or serious personal injury.

- **Read these instructions.**
- **Keep these instructions.**
- **Heed all warnings.**
- **Follow all instructions.**
- **Do not use this apparatus near water.** Never immerse the apparatus in liquid or allow a liquid to flow inside the apparatus. Water entering an apparatus will increase the risk for electric shock.
- **Clean only with dry cloth.** Certain cleaning agents and solvents are harmful to plastics and other insulated parts. Some of these include: gasoline, turpentine, lacquer thinner, paint thinner, chlorinated cleaning solvents, ammonia and household detergents containing ammonia. Clean dust and debris from vents. Keep the apparatus handle clean, dry and free of oil or grease.
- **Do not block any ventilation openings.** Install in accordance with the manufacturer's instructions.
- **Do not use near any heat sources** such as radiators, heat registers, stoves, or other apparatus (including amplifiers) that produce heat.
- **Use only attachments/accessories specified by the manufacturer.**
- **Only operate this apparatus in a well ventilated area.**
- **Refer all servicing to qualified service personnel.** Servicing is required when the apparatus has been damaged in any way, such as power-supply cord or plug is damaged, liquid has been spilled or objects have fallen into the apparatus, the apparatus has been exposed to rain or moisture or does not operate normally. Service or maintenance performed by unqualified personnel could result in a risk of injury.
- **A battery operated apparatus with integral batteries or a separate battery pack must be recharged only with the specified charger for the battery.** A charger that may be suitable for one type of battery may create a risk of fire when used with another battery.
- **Use battery operated apparatus only with specifically designated battery packs.** Use of any other batteries may create a risk of fire.
- **When battery pack is not in use, keep it away from other metal objects like: paper clips, coins, keys, nails, screws, or other small metal objects that can make a connection from one terminal to another.** Shorting the battery terminals together may cause sparks, burns, or a fire.
- **Avoid body contact with grounded surfaces such as pipes, radiators, ranges and refrigerators.** There is an increased risk of electric shock if your body is grounded.
- **Never disassemble the apparatus or try to do any rewiring on the apparatus's electrical system.**
- **Do not expose this apparatus to dripping and splashing, or place objects filled with liquids on this unit.**

SPECIFIC SAFETY RULES

- **CAUTION** **Do not place the speaker face-down while operating the product.**
- **Always use common sense and be cautious when using tools.** It is not possible to anticipate every situation that could result in a dangerous outcome. Do not use this tool if you do not understand these operating instructions or you feel the work is beyond your capability; contact Milwaukee Tool or a trained professional for additional information or training.
- **Maintain labels and nameplates.** These carry important information. If unreadable or missing, contact a MILWAUKEE service facility for a replacement.

Federal Communications Commission

Pursuant to part 15.21 of the FCC Rules, you are cautioned that changes or modifications not expressly approved by the party responsible for compliance could void your authority to operate the product.

This equipment has been tested and found to comply with the limits for a Class B digital device, pursuant to Part 15 of the FCC Rules. These limits are designed to provide reasonable protection against harmful interference in a residential installation. This equipment generates, uses and can radiate radio frequency energy and, if not installed and used in accordance with the instructions, may cause harmful interference to radio communications. However, there is no guarantee that interference will not occur in a particular installation. If this equipment does cause harmful interference to radio or television reception, which can be determined by turning the equipment off and on, the user is encouraged to try to correct the interference by one or more of the following measures:

- Reorient or relocate the receiving antenna.
- Increase the separation between the equipment and receiver.
- Connect the equipment into an outlet on a circuit different from that to which the receiver is connected.
- Consult the dealer or an experienced radio/TV technician for help.

This device complies with part 15 of the FCC Rules and ISED-Canada's license exempt RSS standards. Operation is subject to the following two conditions: 1) This device may not cause harmful interference, and 2) This device must accept any interference received, including interference that may cause undesired operation.

This equipment complies with FCC and Canada radiation exposure limits set forth for an uncontrolled environment.

This transmitter must not be co-located or operating in conjunction with any other antenna or transmitter.

SYMBOLOGY

V	Volts
⎓	Direct Current
FC	Federal Communications Commission
	USB-C
	Do not mount on or in a vehicle or trailer.
NOM	Approval Mark for Mexico
c UL us	UL Listing for Canada and U.S.

FUNCTIONAL DESCRIPTION

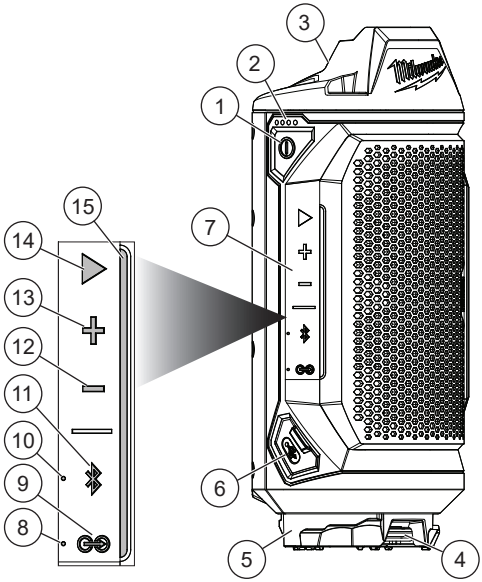

1. Power button
2. Fuel gauge
3. Battery bay
4. D-hook
5. PACKOUT™ cleat
6. USB-C port
7. Control panel
8. Audio link LED
9. Audio link button
10. Bluetooth® LED
11. Bluetooth® button
12. Volume down button
13. Volume up button
14. Play/Pause/Track button
15. Light bar

SPECIFICATIONS

Cat. No. 2955-20
Volts..... 12V DC
Battery Type ..... M12™
Charger Type..... M12™
USB Output Volts..... 5V DC
Max USB Output Amps.....3 A
FCC ID..... P36-295520
IC ID 25187-295520
CAN ICES-003(B)/NMB-003(B)
Ingress Protection (Tool Only)..... IP64
Recommended Ambient
Operating Temperature..... 0°F to 125°F

ASSEMBLY

⚠WARNING Recharge only with the charger specified for the battery. For specific charging instructions, read the operator's manual supplied with the charger and battery.

Removing/Inserting the Battery

To **remove** the battery, push in the release buttons and pull the battery pack away from the tool.

⚠WARNING Always remove the battery pack any time the tool is not in use.

To **insert** the battery, slide the pack into the body of the tool. Make sure it latches securely in place.

⚠WARNING Only use accessories specifically recommended for this tool. Others may be hazardous.

Low Power Indication

When the speaker's battery is low, a low battery tone will play every 60 seconds until the battery runs out of power and the speaker powers off.

USB Port

When the speaker is powered on, this USB port can be used to charge a cell phone, MP3 player, or any other device that uses less than 3 A of DC electrical current.

NOTE: Any device that uses more than 3 A of DC electrical current will trip a self-resetting overload and disable the output.

OPERATION

⚠WARNING To reduce the risk of fire or electric shock, do not expose this speaker to rain or moisture.

Fuel Gauge

To determine the amount of charge left in the battery, turn the tool **on**. The fuel gauge will light up. As the battery approaches its end of charge, 1 light on the fuel gauge will flash and a tone will sound every 60 seconds. The flashing rate will increase as the charge decreases.

To signal the end of charge, a tone will sound, and the speaker will turn off. Charge the battery pack.

If the battery becomes too hot, the fuel gauge lights will flash and the tool will not run. Allow the battery to cool down.

Turning ON/OFF ⏻ and Pairing to Bluetooth® ✱

1. Insert the battery.
2. To turn **on** the speaker, press the power button ⏻. A tone will sound and the light bar will pulse.
3. The speaker will begin making a radar tone as it automatically searches for a Bluetooth® device. To pair a device to the speaker, select "Milwaukee 2955" on the Bluetooth® capable device.
4. Once paired, the speaker will beep and the light bar will turn solid. The speaker will automatically reconnect to the last-paired device if it is in range when the speaker is turned on.
5. Once the device is successfully paired with the speaker, use the controls on the Bluetooth® capable device or the speaker to move through tracks and control volume.
6. To **pair** the speaker to a new device, hold down the Bluetooth® button ✱ for a few seconds. The speaker will begin making a radar tone and the light bar will pulse. Follow steps 3 and 4 with the new Bluetooth® capable device.
7. To turn **off** the speaker, press the power button ⏻. The speaker will automatically turn off after 30 minutes of inactivity.

Next/Previous Track

To move to the **next** track, double-press the play/pause/track button ▶.
To move to the **previous** track, triple-press the play/pause/track button ▶.

Volume

Press or hold the volume down ━ and volume up ✚ buttons to decrease or increase the volume. The light bar will fill to show the increase/decrease. A tone will play and the light bar will flash when maximum or minimum volume is reached.

Audio Link

Multiple MILWAUKEE speakers with the audio link feature can be connected and controlled by the same Bluetooth® capable device.
To **activate** audio link:

1. Turn the first speaker on and connect to a Bluetooth® capable device.
2. Press the audio link button ⊂⊃ on the first speaker. A tone will play and the light bar will flash once before turning solid.
3. Turn on the second speaker.
4. Press the audio link button ⊂⊃ on the second speaker. A tone will play. The second speaker's light bar will show the volume of the first speaker once connected.
5. Repeat steps 3 and 4 for each additional speaker.
6. To **disconnect** an individual speaker, press the audio link button ⊂⊃ or turn the speaker off.
7. To end audio link for all speakers, press audio link button ⊂⊃ on the first speaker or turn the first speaker off.

EQ Adjustment

1. To adjust level of **bass**, hold down the play/pause /track button ▶. A bass tone will indicate the speaker has entered bass adjustment mode. This speaker will exit EQ adjustment mode after a few seconds of inactivity. Make all adjustments quickly.
2. Press the volume down ━/volume up ✚ buttons to adjust the level of bass. The light bar will show the increase/decrease.
3. To adjust level of **treble**, press the play / pause button ▶ again while in bass adjustment mode.
4. Press the volume down ━/volume up ✚ buttons to adjust the level of treble. The light bar will fill to show the increase/decrease.
5. To **exit** EQ adjustment mode, press the play/pause/track button ▶ or wait a few seconds after adjusting the bass or treble. The light bar will revert back to a solid light when the speaker has exited EQ adjustment.

Mounting Options

There are several ways of mounting the speaker:

- Using the nail hook on the back of the speaker to hang it from a nail.
- Using the D-hook in the speaker's PACKOUT™ cleat to hang it from a rope or wire.
- Using the speaker's PACKOUT™ cleat to mount it on a PACKOUT™ tool box or Twist to Lock Mount .

⚠WARNING Do not mount on or in a vehicle or trailer. Doing so can result in injury or property damage.

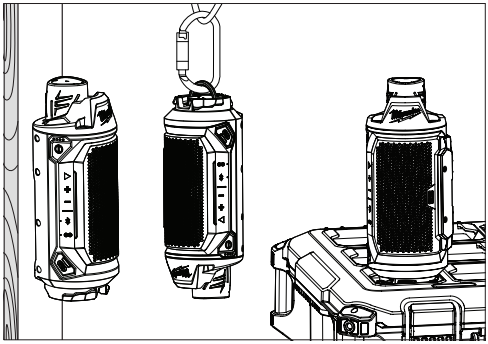

Factory Reset

To **reset** the speaker to factory settings:

1. Set the speaker to pairing mode by holding down the Bluetooth® button ✱ until the speaker makes a radar tone and the light bar begins to pulse. Do not connect the speaker to a device.
2. Hold down the Bluetooth® ✱, audio link ⊂⊃, and play/pause/track ▶ buttons for 5 seconds. The speaker will reset to factory settings.

MAINTENANCE

⚠WARNING To reduce the risk of injury, always unplug the charger and remove the battery pack from the charger or tool before performing any maintenance. Never disassemble the battery pack, charger, or tool, except as provided in these instructions. Contact a MILWAUKEE service facility for all other repairs.

Maintaining Tool

Keep this tool, battery pack and charger in good repair by adopting a regular maintenance program. Inspect the tool for issues such as undue noise, misalignment or binding of moving parts, breakage of parts, or any other condition that may affect the tool operation. Return the tool, battery pack, and charger to a MILWAUKEE service facility for repair. Depending on use, periodically have an authorized service facility inspect and maintain the tool, battery, and charger to ensure proper performance.

If the tool does not start or operate at full power with a fully charged battery pack, clean the contacts on the battery pack. If the tool still does not work properly, return the tool, charger and battery pack, to a MILWAUKEE service facility for repairs.

⚠WARNING To reduce the risk of personal injury and damage, never immerse a tool, battery pack or charger in liquid or allow a liquid to flow inside them.

Cleaning

Clean dust and debris from any vents. Keep tool clean, dry and free of oil or grease. Use only mild soap and a damp cloth to clean, since certain cleaning agents and solvents are harmful to plastics and other insulated parts. Some of these include gasoline, turpentine, lacquer thinner, paint thinner, chlorinated cleaning solvents, ammonia and household detergents containing ammonia. Never use flammable or combustible solvents around tools.

Repairs

For repairs, return the tool, battery pack and charger to the nearest authorized service center.

ACCESSORIES

⚠WARNING Use only recommended accessories. Others may be hazardous.

For a complete listing of accessories, go online to www.milwaukeetool.com or contact a distributor.

SERVICE - UNITED STATES

1-800-SAWDUST (1.800.729.3878)

Monday-Friday, 7:00 AM - 6:30 PM CST
or visit **www.milwaukeetool.com**

Contact Corporate After Sales Service Technical Support with technical, service/repair, or warranty questions.

Email: metproductsupport@milwaukeetool.com

Become a Heavy Duty Club Member at www.milwaukeetool.com to receive important notifications regarding your tool purchases.

SERVICE - CANADA

Milwaukee Tool (Canada) Ltd
1.877.948.2360

Monday-Friday, 7:00 AM - 4:30 PM CST
or visit www.milwaukeetool.ca

LIMITED WARRANTY USA & CANADA

This MILWAUKEE power tool* is warranted to the original purchaser from an authorized MILWAUKEE distributor only to be free from defects in material and workmanship. Subject to certain exceptions, MILWAUKEE will repair or replace any part on this power tool which, after examination, is determined by MILWAUKEE to be defective in material or workmanship for a period of one (1) year after the date of purchase unless otherwise noted. Return of the power tool to a MILWAUKEE factory Service Center location or MILWAUKEE Authorized Service Station, freight prepaid and insured, is required. A copy of the proof of purchase should be included with the return product. This warranty does not apply to damage that MILWAUKEE determines to be from repairs made or attempted by anyone other than MILWAUKEE authorized personnel, misuse, alterations, abuse, normal wear and tear, lack of maintenance, or accidents.

Normal Wear: Many power tools need periodic parts replacement and service to achieve best performance. This warranty does not cover repair when normal use has exhausted the life of a part including, but not limited to, chucks, brushes, cords, saw shoes, blade clamps, o-rings, seals, bumpers, driver blades, pistons, strikers, lifters, and bumper cover washers.

*This warranty does not cover battery packs or all power tools. Refer to the separate and distinct warranties available for those products.

The warranty period for the LED in the LED Work Light (49-24-0171) and the LED Upgrade Bulb (49-81-0090) is the lifetime of the product subject to the limitations above. If during normal use the LED or LED Upgrade Bulb fails, the part will be replaced free of charge.

Warranty Registration is not necessary to obtain the applicable warranty on a MILWAUKEE power tool product. The manufacturing date of the product will be used to determine the warranty period if no proof of purchase is provided at the time warranty service is requested.

ACCEPTANCE OF THE EXCLUSIVE REPAIR AND REPLACEMENT REMEDIES DESCRIBED HEREIN IS A CONDITION OF THE CONTRACT FOR THE PURCHASE OF EVERY MILWAUKEE PRODUCT. IF YOU DO NOT AGREE TO THIS CONDITION, YOU SHOULD NOT PURCHASE THE PRODUCT. IN NO EVENT SHALL MILWAUKEE BE LIABLE FOR ANY INCIDENTAL, SPECIAL, CONSEQUENTIAL, OR PUNITIVE DAMAGES, OR FOR ANY COSTS, ATTORNEY FEES, EXPENSES, LOSSES OR DELAYS ALLEGED TO BE AS A CONSEQUENCE OF ANY DAMAGE TO, FAILURE OF, OR DEFECT IN ANY PRODUCT INCLUDING, BUT NOT LIMITED TO, ANY CLAIMS FOR LOSS OF PROFITS. SOME STATES DO NOT ALLOW THE EXCLUSION OR LIMITATION OF INCIDENTAL OR CONSEQUENTIAL DAMAGES, SO THE ABOVE LIMITATION OR EXCLUSION MAY NOT APPLY TO YOU. THIS WARRANTY IS EXCLUSIVE AND IN LIEU OF ALL OTHER EXPRESS WARRANTIES, WRITTEN OR ORAL. TO THE EXTENT PERMITTED BY LAW, MILWAUKEE DISCLAIMS ANY IMPLIED WARRANTIES, INCLUDING WITHOUT LIMITATION ANY IMPLIED WARRANTY OF MERCHANTABILITY OR FITNESS FOR A PARTICULAR USE OR PURPOSE; TO THE EXTENT SUCH DISCLAIMER IS NOT PERMITTED BY LAW, SUCH IMPLIED WARRANTIES ARE LIMITED TO THE DURATION OF THE APPLICABLE EXPRESS WARRANTY AS DESCRIBED ABOVE. SOME STATES DO NOT ALLOW LIMITATIONS ON HOW LONG AN IMPLIED WARRANTY LASTS, SO THE ABOVE LIMITATION MAY NOT APPLY TO YOU, THIS WARRANTY GIVES YOU SPECIFIC LEGAL RIGHTS, AND YOU MAY ALSO HAVE OTHER RIGHTS WHICH VARY FROM STATE TO STATE.

This warranty applies to product sold in the U.S.A. and Canada only. Please consult the 'Service Center Search' in the Parts & Service section of MILWAUKEE's website www.milwaukeetool.com or call 1.800.SAWDUST (1.800.729.3878) to locate your nearest service facility for warranty and non-warranty service on a MILWAUKEE power tool.

CONSIGNES DES SÉCURITÉ IMPORTANTES

⚠AVERTISSEMENT Veiller à lire, à bien comprendre et à suivre toutes les instructions. Le non-respect de tous les avertissements ci-dessous pourra entraîner une décharge électrique, un incendie et/ou des blessures corporelles graves.

- **Lire ces instructions.**
- **Conserver ces instructions.**
- **Garder à l'esprit tous les avertissements.**
- **Suivre toutes les instructions.**
- **Ne pas utiliser cet appareil près de l'eau.** Ne jamais immerger l'appareil dans des liquides et ne pas laisser aucun liquide s'infiltrer dans l'appareil. L'eau qui coule dans l'appareil accroîtra le risque de décharge électrique.
- **Nettoyer uniquement à l'aide d'un chiffon sec.** Certains agents de nettoyage et certains solvants peuvent détériorer le plastique et l'isolation des pièces. En voici quelques exemples : l'essence, la térébenthine, les diluants à laque ou à peinture, les solvants chlorés, l'ammoniaque et les détergents à usage domestique qui en contiennent. Nettoyer les débris et la poussière des évents d'aération. Garder la poignée de l'outil propre, sèche et exempte d'huile et de graisse.
- **Ne bloquer aucun évent d'aération.** Installer d'après les instructions du fabricant.
- **Ne pas utiliser à proximité de sources de chaleur** comme les radiateurs, les grilles de ventilation, les poêles ou d'autres appareils (même les amplificateurs) produisant de la chaleur.
- **Utiliser uniquement les accessoires/les raccords spécifiés par le fabricant.**
- **Utiliser uniquement cet appareil dans une aire bien ventilée.**
- **Ne confier l'entretien qu'aux professionnels qualifiés.** L'entretien devient nécessaire lorsque l'appareil est endommagé de quelque façon que ce soit, par exemple si le cordon d'alimentation ou la fiche sont endommagés, si du liquide est renversé ou si des objets sont tombés sur l'appareil, si l'appareil a été laissé sous la pluie, l'humidité ou s'il ne fonctionne pas comme il faut. Les réparations et l'entretien qui ne sont pas faits par des professionnels qualifiés posent un risque de blessures.
- **Il ne faut charger un appareil fonctionnant sur batteries, qu'elles soient intégrées ou amovibles, qu'avec le chargeur spécifié pour la batterie.** Un chargeur qui peut sembler idéal pour un type de batterie pourra poser un risque d'incendie alors qu'il est utilisé avec une autre batterie.
- **N'utiliser l'appareil fonctionnant sur batterie qu'avec les blocs-piles spécifiquement indiqués.** L'utilisation de tout autre bloc-piles peut poser un risque d'incendie.
- **Lorsque le bloc-piles n'est pas utilisé, le tenir éloigné des objets en métal tels que les trombones, les pièces de monnaie, les clés, les clous, les vis ou d'autres petits objets métalliques qui pourraient connecter les bornes.** Le court-circuit à cause de la mise en ensemble des bornes d'une batterie pourra produire des étincelles, des brûlures ou un incendie.
- **Éviter tout contact entre le corps et les surfaces mises à la terre, telles que les tuyaux, les radiateurs, les cuisinières et les réfrigérateurs.** Le risque de décharge électrique accroîtra si le corps est mis à la terre.
- **Ne jamais démonter l'appareil et ne jamais tenter de refaire le câblage de son système électrique.**
- **Ne pas exposer cet appareil aux gouttes ou aux éclaboussures des liquides et ne pas mettre des objets contenant des liquides sur cette unité.**

RÈGLES DE SÉCURITÉ PARTICULIÈRE

- **⚠ATTENTION Ne pas mettre le haut-parleur retourné alors que le produit est utilisé.**
- **Toujours faire preuve de bons sens et procéder avec prudence lors de l'utilisation d'outils.** C'est impossible de prévoir toutes les situations dont le résultat est dangereux. Ne pas utiliser cet outil si vous ne comprenez pas ces instructions d'opération ou si vous pensez que le travail dépasse votre capacité ; veuillez contacter Milwaukee Tool ou un professionnel formé pour recevoir plus d'information ou formation.
- **Maintenir en l'état les étiquettes et les plaques d'identification.** Des informations importantes y figurent. Si elles sont illisibles ou manquantes, contacter un centre de services et d'entretien MILWAUKEE pour un remplacement gratuit.

Federal Communications Commission

D'après la section 15.21 du Règlement de la FCC, vous êtes prévenu que tout changement et toute modification qui n'est pas approuvé explicitement par la partie responsable de conformité annulera votre droit d'opérer le produit.

Après avoir effectué un essai à l'équipement, il a été déterminé que celui-ci est conforme aux normes relatives à un appareil numérique de classe B, selon la partie 15 du règlement de la FCC. Ces limites sont conçues pour assurer une protection raisonnable contre les perturbations nuisibles dans une installation résidentielle. Cet équipement produit, utilise et peut irradier une énergie haute fréquence et, s'il n'est pas installé conformément aux présentes instructions, peut causer le brouillage des communications radio. Toutefois, il n'existe aucune garantie que le brouillage ne se produira pas dans une installation donnée. Si cet équipement cause du brouillage de la réception d'émissions de radio ou de télévision, ce qui peut être déterminé en l'éteignant et en le rallumant, il est conseillé que l'utilisateur essaie de corriger le problème en prenant l'une ou plusieurs des mesures suivantes :

- Réorientation ou réinstallation de l'antenne réceptrice.
- Augmentation de la distance entre l'équipement et le récepteur.
- Branchement de l'équipement à une prise se trouvant sur un circuit autre que celui sur lequel le récepteur est branché.
- Consulter le concessionnaire ou un technicien radio/TV qualifié pour obtenir de l'aide.

Ce dispositif est conforme à la part 15 du Règlement de la FCC et les normes RSS d'exemption de licence de l'ISED-Canada. Son fonctionnement est soumis aux deux conditions suivantes : 1) cet appareil ne doit produire aucun brouillage préjudiciable ; et 2) cet appareil doit fonctionner en dépit de tout brouillage capté, y compris le brouillage pouvant mener à un fonctionnement indésirable.

Cet équipement est conforme aux limites d'exposition à la radiation canadiennes et celles de la FCC définies pour un environnement non contrôlé.

Ce transmetteur ne doit pas être installé ou mis en opération conjointement avec une autre antenne ou transmetteur.

SPÉCIFICATIONS

No de Cat. 2955-20
Volts..... 12V CD
Type de batterie ..... M12™
Type de chargeur ..... M12™
Tension de sortie USB ..... 5V CD
Ampérage de sortie USB maximal ..... 3 A
Identifiant FCC..... P36-295520
Identifiant IC 25187-295520
CAN ICES-003(B)/NMB-003(B)
Indice de protection (outil uniquement) IP64
Température ambiante de fonctionnement recommandée .....-18°C à 50°C (0°F à 125°F)

DESCRIPTION FONCTIONNELLE

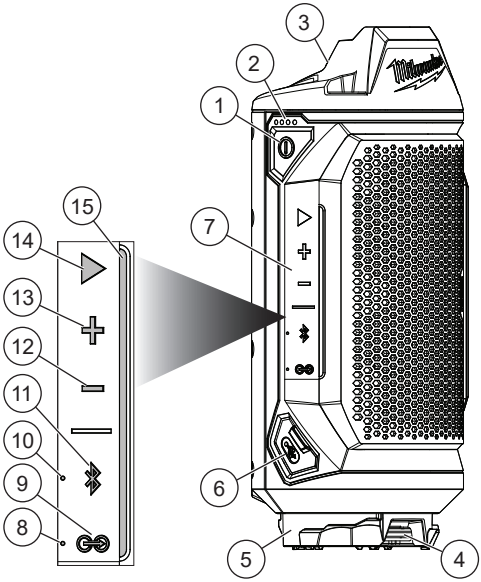

1. Touche d'alimentation
2. Voyant d'autonomie
3. Compartiment des batteries
4. Crochet en « D »
5. Barrette PACKOUT™
6. Port USB-C
7. Panneau de commande
8. Voyant à DEL d'audio-lien
9. Touche d'audio-lien
10. Voyant à DEL Bluetooth®
11. Touche Bluetooth®
12. Touche « réduction volume »
13. Touche « augmentation volume »
14. Touche « lecture / pause / piste »
15. Barre luminescente

PICTOGRAPHIE

V	Volts
⎓	Courant continu
FC	Federal Communications Commission
	USB-C
	Ne pas monter sur un véhicule ou un camion ou à l'intérieur de ces véhicules.
NOM	Marque d'approbation pour le Mexique
c UL us	UL Listing Mark pour Canada et États-unis

MONTAGE DE L'OUTIL

⚠AVERTISSEMENT Ne recharger la batterie qu'avec le chargeur spécifié. Pour les instructions de charge spécifiques, lire le manuel d'utilisation fourni avec le chargeur et les batteries.

Insertion / Retrait de la batterie

Pour **retirer** la batterie, enfoncer les boutons de déverrouillage et la tirer hors de l'outil.

⚠AVERTISSEMENT Toujours retirer la batterie les fois que l'outil est inutilisé.

Pour **insérer** la batterie, la glisser dans le corps de l'outil. S'assurer qu'elle est fixée solidement.

⚠AVERTISSEMENT L'emploi d'accessoires autres que ceux qui sont expressément recommandés pour cet outil peut comporter des risques.

Signal de faible autonomie

Lorsque l'autonomie du haut-parleur est faible, une sonnerie de faible autonomie sera entendue toutes les 60 secondes jusqu'à ce que le bloc-piles soit épuisé et le haut-parleur s'éteigne.

Port USB

Lorsque le haut-parleur est allumé, il est possible d'utiliser ce port USB pour charger un téléphone cellulaire, un lecteur MP3, ou bien tout autre appareil personnel utilisant moins que 3 A de courant électrique CC.

REMARQUE : Tout appareil utilisant plus que 3 A de courant électrique CC activera une surcharge de remise à zéro et désactivera la prise.

MANIEMENT

⚠AVERTISSEMENT Afin de minimiser le risque d'incendie ou de décharge électrique, ne pas exposer ce haut-parleur à la pluie ou à l'humidité.

Voyant d'autonomie

Pour contrôler l'autonomie restante du bloc-piles, **allumer** l'outil. Le voyant d'autonomie s'allumera. Alors que l'autonomie du bloc-piles affaiblit, 1 témoin sur le voyant d'autonomie clignotera et une sonnerie sera entendue toutes les 60 secondes. Le rythme du clignotement augmentera alors que la charge affaiblit.
Pour signaler la fin de la charge, une sonnerie sera entendue et le haut-parleur s'éteindra. Charger le bloc-piles.
Si le bloc-piles devient trop chaud, les témoins du voyant d'autonomie clignoteront et l'outil ne fonctionnera pas. Laisser refroidir le bloc-piles.

Allumage / éteint ⏻ et connexion par Bluetooth® ✱

1. Insérer le bloc-piles.
2. Appuyer sur la touche d'alimentation ⏻. Une sonnerie sera entendue et la barre luminescente pulsera.
3. Le haut-parleur commencera à émettre une sonnerie de radar alors qu'il recherche automatiquement un appareil à fonction Bluetooth®. Pour jumeler un appareil au haut-parleur, sélectionner « Milwaukee 2955 » sur l'appareil à fonction Bluetooth®.
4. Une fois jumelé, le haut-parleur bipera et la barre luminescente deviendra fixe. Le haut-parleur reconnectera automatiquement au dernier appareil auquel il a été jumelé s'il est en plage lorsque le haut-parleur est allumé.
5. Après avoir correctement jumelé l'appareil au haut-parleur, se servir des commandes sur l'appareil à fonction Bluetooth® ou ceux sur le haut-parleur pour changer les pistes et le volume.
6. Pour **jumeler** le haut-parleur à un nouvel appareil, enfoncer la tou che Bluetooth® ✱ pendant quelques secondes. Le haut-parleur commencera à émettre une sonnerie de radar et la barre luminescente pulsera. Suivre les étapes 3 et 4 sur le nouvel appareil à fonction Bluetooth®.
7. Pour **éteindre** le haut-parleur, appuyer sur la touche d'alimentation ⏻. Le haut-parleur s'éteindra automatiquement après 30 minutes d'inactivité.

Piste suivante / Piste précédente

Pour passer vers la piste suivante, appuyer deux fois sur la touche « lecture / pause / piste » ▶.
Pour passer vers la piste précédente, appuyer trois fois sur la touche « lecture / pause / piste » ▶.

Volume

Appuyer ou enfoncer les touches « Augmentation volume » ✚ et « Réduction volume » ━ pour augmenter ou réduire le volume. La barre luminescente affichera l'augmentation ou la réduction. Une sonnerie sera entendue et la barre luminescente clignotera alors que le niveau maximal ou minimal du volume aura été défini.

Audio-lien

Plusieurs haut-parleurs de MILWAUKEE comportant la fonction d'audio-lien peuvent être connectés et contrôlés par le même appareil à fonctionnalité Bluetooth®.
Pour **activer** l'audio-lien :

1. Il vous faudra d'abord allumer le premier haut-parleur et le connecter à un appareil à fonction Bluetooth®.
2. Appuyer sur la touche d'audio-lien ⊂⊃ sur le premier haut-parleur. Une sonnerie sera entendue et la barre luminescente clignotera une fois avant de devenir fixe.
3. Allumer le deuxième haut-parleur.
4. Appuyer sur la touche d'audio-lien ⊂⊃ sur le deuxième haut-parleur. Une sonnerie sera entendue. Une fois connecté, la barre luminescente sur le deuxième haut-parleur affichera le volume du premier haut-parleur.
5. Répéter les étapes 3 et 4 pour chaque haut-parleur supplémentaire.
6. Pour **déconnecter** un haut-parleur en particulier, appuyer sur la touche d'audio-lien ⊂⊃ ou éteindre le haut-parleur.
7. Pour interrompre l'audio-lien dans tous les haut-parleurs, appuyer sur la touche d'audio-lien ⊂⊃ sur le premier haut-parleur ou éteindre le premier haut-parleur.

Réglage de l'égalisateur

1. Pour régler le niveau des **graves**, enfoncer la touche « lecture / pause / piste » ▶. Une sonnerie des graves signalera que vous avez activé le mode de réglage des graves. Ce haut-parleur quittera le mode de réglage de l'égalisateur après quelques secondes d'inactivité. Effectuer tous les réglages rapidement.
2. Appuyer sur les touches « augmentation volume » ✚ et « réduction volume » ━ pour régler le niveau des graves. La barre luminescente affichera l'augmentation ou la réduction.
3. Pour régler le niveau des **aigus**, appuyer à nouveau sur la touche « lecture / pause / piste » ▶ pendant que vous êtes dans le mode de réglage des graves.
4. Appuyer sur les touches « augmentation volume » ✚ et « réduction volume » ━ pour régler le niveau des aigus. La barre luminescente se remplira pour afficher l'augmentation ou la réduction.
5. Pour **quitter** le mode de réglage de l'égalisateur, appuyer sur la touche « lecture / pause / piste » ▶, ou bien patienter quelques secondes après le réglage des graves ou des aigus. La barre luminescente redeviendra fixe après avoir quitté le réglage de l'égalisateur dans le haut-parleur.

Options de montage

Il y a plusieurs options pour monter le haut-parleur :

- Se servir du crochet à clou au dos du haut-parleur pour l'accrocher d'un clou.
- Se servir du crochet en « D » dans la barrette PACKOUT™ du haut-parleur pour l'accrocher d'une corde ou d'un fil.
- Se servir de la barrette PACKOUT™ du haut-parleur pour le monter sur une boîte à outils PACKOUT™ ou d'une monture à verrou tournant.

⚠AVERTISSEMENT Ne pas monter sur un véhicule ou un camion ou à l'intérieur de ces véhicules. Ne pas respecter cette directive peut entraîner des blessures graves et des dommages matériels.

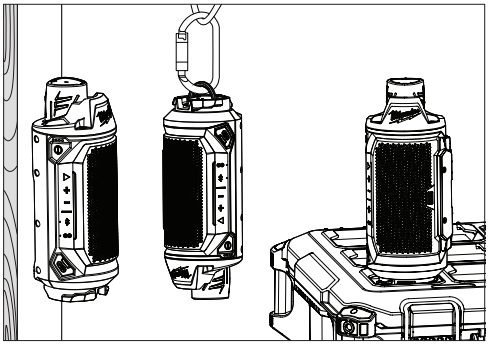

Réinitialisation aux paramètres d'usine

Pour **réinitialiser** le haut-parleur aux paramètres d'usine :

1. Activer le mode de jumelage sur le haut-parleur tout en enfonçant la touche Bluetooth® ✱ jusqu'à ce que le haut-parleur émette une sonnerie de radar et que la barre luminescente commence à pulser. Ne connecter le haut-parleur à aucun appareil.
2. Enfoncer les touches Bluetooth® ✱, audio-lien ⊂⊃, et « lecture / pause / piste » ▶ pendant 5 secondes. Le haut-parleur reviendra aux paramètres d'usine.

ENTRETIEN

⚠AVERTISSEMENT Pour minimiser les risques de blessures corporelles, débranchez le chargeur et retirez la batterie du chargeur ou de l'outil avant d'y effectuer des travaux d'entretien. Ne jamais démonter le bloc-piles, le chargeur ou la outil, sauf si ces instructions indiquent faire une telle chose. Pour toute autre réparation, contacter un centre de service de MILWAUKEE.

Entretien de l'outil

Gardez ceci outil en bon état en adoptant un programme d'entretien ponctuel. Inspectez l'outil pour des questions telles que le bruit excessif, de grippage des pièces mobiles, de pièces cassées ou toute autre condition qui peut affecter le fonctionnement de l'outil. Retournez votre outil à un centre de service MILWAUKEE accrédité pour obtenir le service. Faire examiner et entretenir fréquemment l'outil, le bloc-piles et le chargeur, d'après leur régime d'utilisation, par un centre de service agréé pour que vous jouissiez d'un fonctionnement approprié.

Si l'outil ne démarre pas ou ne fonctionne pas à pleine puissance alors qu'il est branché sur une batterie complètement chargée, nettoyez les points de contact entre la batterie et l'outil. Si l'outil ne fonctionne toujours pas correctement, renvoyez l'outil, le chargeur et la batterie à un centre de service MILWAUKEE accrédité.

⚠AVERTISSEMENT Pour minimiser les risque de blessures et de dommages, n'immergez jamais un outil, la batterie ou le chargeur et ne laissez pas de liquide s'y infiltrer.

Nettoyage

Débarrassez les tous évents des débris et de la poussière. Gardez les outil propres, à sec et exemptes d'huile ou de graisse. Le nettoyage doit se faire avec un linge humide et un savon doux. Certains nettoyants tels l'essence, la térébenthine, les diluants à laque ou à peinture, les solvants chlorés, l'ammoniaque et les détergents d'usage domestique qui en contiennent pourraient détériorer le plastique et l'isolation des pièces. Ne laissez jamais de solvants inflammables ou combustibles auprès des outils.

Réparations

Pour les réparations, retournez outil, batterie et chargeur en entier au centre-service autorisé le plus près.

ACCESOIRES

⚠AVERTISSEMENT L'utilisation d'autres accessoires que ceux qui sont spécifiquement recommandés pour cet outil peut comporter des risques.

Pour une liste complète des accessoires, visiter le site internet www.milwaukeetool.com ou contactez un distributeur.

SERVICE - CANADA

Milwaukee Tool (Canada) Ltd
1.877.948.2360
Monday-Friday, 7:00 AM - 4:30 PM CST
www.milwaukeetool.ca

GARANTIE LIMITÉE - AUX ÉTATS-UNIS ET AU CANADA

Cet outil électrique MILWAUKEE* est garanti à l'acheteur d'origine uniquement par un distributeur agréé de MILWAUKEE d'être exempt de vice du matériau et de fabrication. Sous réserve de certaines exceptions, MILWAUKEE réparera ou remplacera toute pièce de cet outil électrique qui, après examen par MILWAUKEE, est affectée d'un vice de matériau ou de fabrication pendant une période d'un (1) an après la date d'achat, sauf indication contraire. Il faudra retourner l'outil électrique à un centre de service en usine MILWAUKEE ou à un poste d'entretien agréé MILWAUKEE, en port prépayé et assuré. Une copie de la preuve d'achat doit être présentée lors du retour du produit. Cette garantie ne couvre pas les dommages que MILWAUKEE détermine d'être causés par des réparations ou des tentatives de réparation par quiconque d'autre que le personnel agréé par MILWAUKEE, des utilisations incorrectes, des altérations, des utilisations abusives, une usure normale, une carence d'entretien ou les accidents.

Usure normale : Par rapport à plusieurs outils électriques, il faut remplacer et entretenir leurs pièces afin de jouir de leur rendement optimal. Cette garantie ne couvre pas les cas de réparation lorsque la vie utile normale de la pièce s'est terminée, incluant, sans s'y limiter, les mandrins, les balais, les câbles, les patins de scie, les brides de lame, les joints toriques, les embouts, les butoirs, les lames d'entraînement, les pistons, les percuteurs, les poussoirs et les rondelles de protection de butoir.

*Cette garantie ne couvre ni les blocs-piles ni tous les outils électriques. Veuillez vous reporter aux autres garanties différentes disponibles pour ces produits.

La période durant lequel la garantie est valable pour la lumière à DEL de la lampe de travail à DEL (49-24-0171) et l'ampoule transformée à DEL (49-81-0090) est d'une durée égale à la vie utile du produit en raison des limites au-dessus. Si la lumière à DEL ou l'ampoule transformée à DEL tombent en panne durant l'utilisation normale, la pièce sera remplacée gratuitement.

L'inscription de la garantie n'est pas nécessaire pour bénéficier de la garantie en vigueur d'un outil électrique MILWAUKEE. La date de fabrication du produit servira à établir la période de garantie si aucune preuve d'achat n'est fournie lorsqu'une demande de service sous garantie est faite.

L'ACCEPTATION DES RECOURS EXCLUSIFS DE RÉPARATION ET DE REMPLACEMENT DÉCRITS PAR LA PRÉSENTE EST UNE CONDITION DU CONTRAT D'ACHAT DE TOUT PRODUIT MILWAUKEE. SI VOUS N'ACCEPTEZ PAS CETTE CONDITION, VOUS NE DEVEZ PAS ACHETER LE PRODUIT. EN AUCUN CAS MILWAUKEE NE SAURAIT ÊTRE RESPONSABLE DE TOUT DOMMAGE ACCESSOIRE, SPÉCIAL OU INDIRECT, DE DOMMAGES-INTÉRÊTS PUNITIFS OU DE TOUTE DÉPENSE, D'HONORAIRES D'AVOCATS, DE FRAIS, DE PERTE OU DE DÉLAIS ACCESSOIRES À TOUT DOMMAGE, DÉFAILLANCE OU DÉFAUT DE TOUT PRODUIT, Y COMPRIS NOTAMMENT LES PERTES DE PROFIT. CERTAINS ÉTATS ET PROVINCES NE PERMETTANT L'EXCLUSION OU LA LIMITATION DES DOMMAGES DIRECTS OU INDIRECTS, LES RESTRICTIONS CI-DESSOUS PEUVENT NE PAS ÊTRE APPLICABLES. CETTE GARANTIE EST EXCLUSIVE ET REMPLACE TOUTE AUTRE GARANTIE EXPRESSE, QU'ELLE SOIT VERBALE OU ÉCRITE. DANS LA MESURE PERMISE PAR LA LOI, MILWAUKEE RENONCE À TOUTE GARANTIE IMPLICITE, Y COMPRIS, SANS S'Y LIMITER, TOUTE GARANTIE IMPLICITE DE COMMERCIABILITÉ OU D'ADAPTATION À UNE UTILISATION OU À UNE FIN PARTICULIÈRE. DANS LA MESURE OÙ UNE TELLE STIPULATION D'EXONÉRATION N'EST PAS PERMISE PAR LA LOI, LA DURÉE DE CES GARANTIES IMPLICITES EST LIMITÉE À LA PÉRIODE APPLICABLE DE LA GARANTIE EXPRESSE, TELLE QUE CELA EST DÉCRIT PRÉCÉDEMMENT. CERTAINES PROVINCES NE PERMETTANT PAS DE LIMITATION DE DURÉE DES GARANTIES IMPLICITES, LES RESTRICTIONS CI-DESSUS PEUVENT NE PAS ÊTRE APPLICABLES. LA PRÉSENTE CONFÈRE À L'UTILISATEUR DES DROITS LÉGAUX PARTICULIERS ; IL BÉNÉFICIE ÉGALEMENT D'AUTRES DROITS QUI VARIENT D'UNE PROVINCE À L'AUTRE.

Cette garantie s'applique uniquement aux produits vendus aux États-Unis et au Canada.

Veuillez consulter l'onglet « Trouver un centre Service », dans la section « Pièces et service » du site web de MILWAUKEE, à l'adresse www.milwaukeetool.com, ou composer le 1.800.SAWDUST (1.800.729.3878) afin de trouver le centre de service le plus proche dans votre région pour l'entretien, sous garantie ou non, de votre outil électrique MILWAUKEE.

INSTRUCCIONES IMPORTANTES DE SEGURIDAD

⚠ADVERTENCIA Lea las instrucciones, entiéndalas y sígalas. Ignorar las advertencias que se mencionan a continuación podrá causar una descarga eléctrica, un incendio y/o lesiones físicas graves.

- **Lea estas instrucciones.**
- **Guarde estas instrucciones.**
- **Preste atención a todas las advertencias.**
- **Siga todas las instrucciones.**
- **No use este aparato cerca del agua.** Nunca sumerja el aparato en líquido ni permita que un líquido fluya dentro del aparato. Si entra agua al aparato, aumentará el riesgo de descarga eléctrica.
- **Limpie únicamente con un paño seco.** Ciertos agentes y solventes de limpieza pueden dañar el plástico y otras partes aisladas. Algunos de estos incluyen: la gasolina, la trementina, el adelgazador de barniz y de pintura, los solventes de limpieza con cloro, amoniaco y los detergentes de uso doméstico que contienen amoniaco. Limpie el polvo y los residuos de las rejillas. Mantenga la empuñadura del aparato limpia, seca y libre de aceite o grasa.
- **No obstruya las aberturas de ventilación.** Instale de conformidad con las instrucciones del fabricante.
- **No se use cerca de ninguna fuente de calor,** como radiadores, rejillas de calefacción, estufas u otro aparato (incluidos los amplificadores) que generen calor.
- **Use solamente los accesorios/aditamentos especificados por el fabricante.**
- **Use este aparato únicamente en áreas bien ventiladas.**
- **El mantenimiento sólo lo debe hacer personal calificado.** Es necesario darle mantenimiento al aparato cuando sufra algún tipo de daño, como daños en su cable o su enchufe, si le han caído líquidos u objetos, si el aparato ha estado expuesto a la lluvia o a la humedad o si no funciona como debería. Pueden ocurrir lesiones si las reparaciones y el mantenimiento no los realiza personal calificado.
- **Un aparato que funcione con batería, ya sea que la batería esté integrada o sea extraíble, únicamente debe recargarse con el cargador especificado para la batería.** Un cargador que pueda ser adecuado para un tipo de batería puede representar un riesgo de incendio cuando se usa con otra batería.
- **Use el aparato de batería sólo con las baterías específicamente indicadas.** El uso de otras baterías podrá representar un riesgo de incendio.
- **Cuando no se esté usando la batería, manténgala alejada de otros objetos metálicos como sujetapapeles, monedas, llaves, clavos, tornillos y otros objetos metálicos pequeños que puedan generar una conexión entre las dos terminales.** El cortocircuito ocasionado por la unión de las terminales de una batería puede generar chispas, quemaduras o un incendio.
- **Evite que el cuerpo esté en contacto con superficies aterrizadas, como tuberías, radiadores, estufas y refrigeradores.** El riesgo de descarga eléctrica será mayor si su cuerpo se encuentra aterrizado.
- **Nunca desarme el aparato ni intente cambiar el cableado de su sistema eléctrico.**
- **No deje que este aparato quede expuesto a escurrimientos o salpicaduras ni ponga objetos llenos de líquidos encima de esta unidad.**

REGLAS ESPECIFICAS DE SEGURIDAD

- **⚠ATENCIÓN No ponga la bocina boca abajo mientras usa el producto.**
- **Válgase siempre de su sentido común y sea cuidadoso cuando utilice herramientas.** No es posible anticipar todas las situaciones que podrían tener un desenlace peligroso. No utilice esta herramienta si no entiende estas instrucciones de uso o si considera que el trabajo a realizar supera sus capacidades, comuníquese con Milwaukee Tool o con un profesional capacitado para recibir capacitación o información adicional.
- **Conserve las etiquetas y las placas nominales.** Contienen información importante. Si son ilegibles o no están presentes, comuníquese con un centro de servicio MILWAUKEE para obtener un reemplazo gratuito.

FC Federal Communications Commission

De conformidad con la sección 15.21 del Reglamento de la FCC, queda usted prevenido de que cualquier cambio o modificación que no esté expresamente aprobado por la parte responsable de cumplimiento podría anular su derecho de operar el producto.

Este equipo ha sido probado y se ha encontrado que cumple con los límites de un dispositivo digital de Clase B, en cumplimiento con la parte 15 del reglamento de la FCC. Estos límites están diseñados para proporcionar protección razonable contra la interferencia nociva en una instalación residencial. Este equipo genera, usa y puede irradiar energía de radiofrecuencia y, si no se instala y se usa de acuerdo con las instrucciones, puede ocasionar interferencia nociva en las comunicaciones por radio. Sin embargo, no existe garantía de que no ocurrirá interferencia en una instalación en particular. Si este equipo ocasiona interferencia nociva con la recepción de radio o televisión que pueda determinarse encendiendo y apagando el equipo, se invita al usuario a que intente corregir la interferencia mediante una o más de las siguientes medidas:

- Reorientar o reubicar la antena receptora.
- Aumentar la distancia entre el equipo y el receptor.
- Conecte el equipo a un tomacorriente que esté en un circuito diferente al que está conectado el receptor.
- Consultar al distribuidor o a un técnico calificado de radio/TV para solicitar ayuda.

Este dispositivo cumple con lo dispuesto en la sección 15 del Reglamento de la FCC así como las normas RSS de exención de licencia de ISED-Canada. El funcionamiento está sujeto a las siguientes dos condiciones: 1) Este dispositivo no debe ocasionar interferencia nociva y 2) este dispositivo debe admitir toda interferencia entrante, incluida aquella que podría ocasionar un funcionamiento no deseado.

Este equipamiento cumple con los límites de exposición a radiación canadienses y de la FCC establecidos para un ambiente no controlado.

Este transmisor no debe ponerse ni usarse en combinación con alguna otra antena o transmisor.

ESPECIFICACIONES

Cat. No.. 2955-20
Volts..... 12V CD
Tipo de batería ..... M12™
Tipo de cargador ..... M12™
Voltaje de salida USB ..... 5V CD
Amperaje máximo de salida USB .....3 A
Identificador FCC..... P36-295520
Identificador IC 25187-295520
CAN ICES-003(B)/NMB-003(B)
Índice de protección (herramienta sola) IP64
Temperatura ambiente recomendada
para operar .....-18°C a 50°C (0°F a 125°F)

DESCRIPCION FUNCIONAL

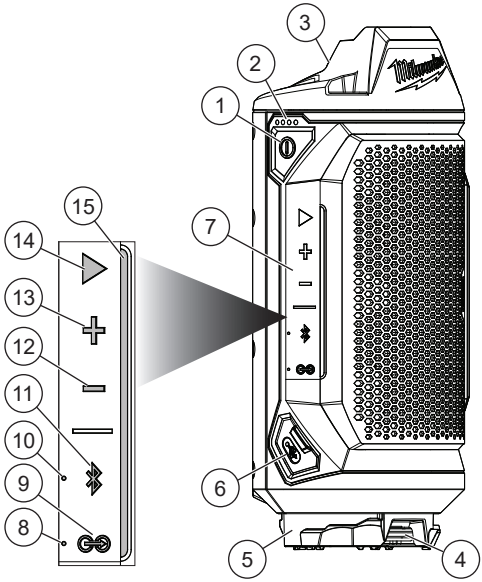

1. Botón de encendido
2. Indicador de carga de batería
3. Compartimento de baterías
4. Gancho en "D"
5. Taquete PACKOUT™
6. Puerto USB-C
7. Panel de control
8. Luz LED de audio-enlace
9. Botón de audio-enlace
10. Luz LED Bluetooth®
11. Botón Bluetooth®
12. Botón de reducción de volumen
13. Botón de aumento de volumen
14. Botón "reproducción / pausa / pista"
15. Barra electroluminiscente

SIMBOLOGÍA

V — Volts

⎓ — Corriente continua

FC — Federal Communications Commission

USB-C

No se monte encima ni dentro de un vehículo o tráiler.

NOM — Marca de aprobación para México

c UL us — UL Listing Mark para Canadá y Estados Unidos

ENSAMBLAJE

⚠ADVERTENCIA Recargue la batería sólo con el cargador especificado para ella. Para instrucciones específicas sobre cómo cargar, lea el manual del operador suministrado con la cargador y la batería.

Inserta/Quita la batería

Para **retirar** la batería, presione los botones de liberación y jale de la batería para sacarla de la herramienta.

⚠ADVERTENCIA Siempre retire la batería cada vez que la herramienta no esté en uso.

Para **introducir** la batería, deslícela en el cuerpo de la herramienta. Asegúrese de que quede bien firme en su posición.

⚠ADVERTENCIA Utilice únicamente accesorios específicamente recomendados para esta herramienta. El uso de accesorios no recomendados podría resultar peligroso.

Indicador de batería baja

Cuando la batería de la bocina esté baja, se reproducirá un tono de batería baja cada 60 segundos hasta que la batería se quede sin energía y la bocina se apague.

Puerto USB

Cuando esté encendida la bocina, será posible usar este puerto USB para cargar un teléfono celular, un reproductor MP3 o cualquier otro dispositivo que use una corriente eléctrica CD de menos de 3 A.
NOTA: Todo dispositivo que consuma más de 3 A de corriente eléctrica CD activará una sobrecarga de reinicio automático y deshabilitará el conector.

OPERACIÓN

⚠ADVERTENCIA Para reducir el riesgo de un incendio o descarga eléctrica, no exponga esta bocina a la lluvia o la humedad.

Indicador de carga

Para determinar la cantidad de carga restante en la batería, **encienda** la herramienta. El indicador de carga se encenderá. A medida que la batería vaya quedándose sin energía, 1 luz en el indicador de carga parpadeará y se escuchará un tono cada 60 segundos. La velocidad del parpadeo aumentará conforme vaya bajando la carga.
Para indicar el final de la carga, se escuchará un tono y se apagará la bocina. Cargue la batería.
Si la batería se calienta demasiado, las luces del indicador de carga parpadearán y la herramienta no funcionará. Deje que la batería se enfríe.

Encendido/apagado ⏻ y conexión por Bluetooth®

1. Ponga la batería.
2. Oprima el botón de encendido ⏻. Se escuchará un tono y la barra electroluminiscente pulsará.
3. La bocina comenzará a emitir un tono de radar mientras busca automáticamente un dispositivo con función Bluetooth®. Para emparejar un dispositivo a la bocina, seleccione "Milwaukee 2955" en el dispositivo con función Bluetooth®.
4. Ya que se haya emparejado, la bocina emitirá un tono y la barra electroluminiscente se pondrá en color fijo. La bocina se volverá a conectar automáticamente al último dispositivo al que se emparejó si está dentro del rango de alcance cuando se encendió la bocina.
5. Cuando el dispositivo se haya emparejado correctamente a la bocina, use los controles en el dispositivo con función Bluetooth® o los de la bocina para cambiar de pista y ajustar el volumen.
6. Para **emparejar** la bocina a un nuevo dispositivo, mantenga oprimido el botón Bluetooth® ✱ unos cuantos segundos. La bocina comenzará a emitir un tono de radar y la barra electroluminiscente pulsará. Siga los pasos 3 y 4 en el nuevo dispositivo con función Bluetooth®.
7. Para **apagar** la bocina, oprima el botón de encendido ⏻. La bocina se apagará automáticamente después de 30 minutos de inactividad.

Pista siguiente / pista anterior

Para pasar a la pista siguiente, oprima dos veces el botón de reproducir/pausa/pista ▶.
Para pasar a la pista anterior, oprima tres veces el botón de reproducir/pausa/pista ▶.

Volume

Apriete u oprima los botones de aumento ✚ y reducción ━ de volumen para subir y bajar el volumen. La barra electroluminiscente se llenará para indicar el aumento o la reducción. Se escuchará un tono y la barra electroluminiscente parpadeará cuando se llegue al nivel máximo y mínimo de volumen.

Audio-enlace

Varias bocinas de Milwaukee con la función de audio-enlace pueden conectarse y controlarse con el mismo dispositivo con funcionalidad Bluetooth®.
Para **activar** audio-enlace:

1. Primero, deberá encender la primera bocina y conectarla a un dispositivo con función Bluetooth®.
2. Oprima el botón de audio-enlace ⊂⊃ en la primera bocina. Se escuchará un tono y la barra electroluminiscente parpadeará una vez antes de encenderse en color fijo.
3. Encienda la segunda bocina.
4. Oprima el botón de audio-enlace ⊂⊃ en la segunda bocina. Se escuchará un tono. La barra electroluminiscente de la segunda bocina mostrará el volumen de la primera bocina ya que esté conectada.
5. Repita los pasos 3 y 4 por cada bocina adicional.
6. Para **desconectar** una bocina en particular, oprima el botón de audio-enlace ⊂⊃ o apague la bocina.
7. Para interrumpir el audio-enlace en todas las bocinas, oprima el botón de audio-enlace ⊂⊃ en la primera bocina o apague la primera bocina.

Ajuste del ecualizador

1. Para ajustar el nivel de **graves**, mantenga oprimido el botón de "reproducción / pausa / pista" ▶. Un tono de graves indicará que habrá entrado al modo de ajuste de graves. Esta bocina saldrá del modo de ajuste del ecualizador después de unos cuantos segundos de inactividad. Haga todos los ajustes rápidamente.
2. Oprima los botones "Aumento de volumen" ✚ / "Reducción de volumen" ━ para ajustar el nivel de graves. La barra electroluminiscente mostrará el aumento o la reducción.
3. Para ajustar el nivel de **agudos**, oprima de nuevo el botón "reproducción / pausa / pista" ▶ mientras está en el modo de ajuste de graves.
4. Oprima los botones "Aumento de volumen" ✚ / "Reducción de volumen" ━ buttons to adjust the level of treble. The light bar will fill to show the increase / decrease.
5. Para **salir** del modo de ajuste del ecualizador, oprima el botón "reproducción / pausa / pista" ▶ o espere algunos segundos después de ajustar los graves o los agudos. La barra electroluminiscente volverá a encenderse en color fijo cuando la bocina haya salido del ajuste del ecualizador.

Opciones de montaje

Es posible montar la bocina de varias maneras:

- Use el gancho de clavo que está en el dorso de la bocina para colgarla de un clavo.
- Use el gancho en "D" que está en el taquete PACKOUT™ de la bocina para colgarla de una cuerda o un cable.
- Use el taquete PACKOUT™ de la bocina para colgarla de una caja de herramientas PACKOUT™ o una montura con seguro giratorio.

⚠ADVERTENCIA No se monte encima ni dentro de un vehículo o tráiler. No seguir esta instrucción puede causar lesiones y daños a la propiedad.

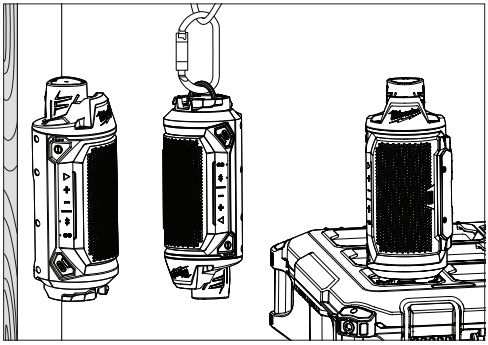

Reinicio de fábrica

Para **reiniciar** la bocina a sus ajustes de fábrica:

1. Active el modo de emparejamiento en la bocina manteniendo oprimido el botón Bluetooth® ✱ hasta que la bocina emita un tono de radar y la barra electroluminiscente empiece a pulsar. No conecte la bocina a ningún dispositivo.
2. Mantenga oprimidos los botones Bluetooth® ✱, audio-enlace ⊂⊃, y "reproducción / pausa / pista" ▶ durante 5 segundos. La bocina se reiniciará a sus ajustes de fábrica.

MANTENIMIENTO

⚠ADVERTENCIA Para reducir el riesgo de una lesión, desconecte siempre la herramienta antes de darle cualquier mantenimiento. Nunca desarme la batería, el cargador o la herramienta, salvo que así lo indiquen estas instrucciones. Comuníquese con un centro de servicio de MILWAUKEE para todas las demás reparaciones.

Mantenimiento de las herramientas

Adopte un programa regular de mantenimiento y mantenga esta herramienta en buenas condiciones. Inspeccione la herramienta para problemas como ruidos indebidos, desalineadas o agarrotadas de partes móviles, piezas rotas o cualquier otra condición que pueda afectar el funcionamiento de la herramienta. Envíe su herramienta al Centro de Servicio MILWAUKEE para reparación. Solicite que un centro de servicio autorizado revise y dé mantenimiento con frecuencia a la herramienta, la batería y el cargador, de acuerdo con su patrón de uso, con el fin de garantizar que funcionen correctamente.

Si la herramienta no arranca u opera a toda su potencia con una batería completamente cargada, limpie, con una goma o borrador, los contactos de la batería y de la herramienta. Si aun asi la herramienta no trabaja correctamente, regrésela, con el cargador y la batería, a un centro de servicio MILWAUKEE.

⚠ADVERTENCIA Para reducir el riesgo de lesiones y personales y daños, nunca la sumerja una herramienta en líquidos ni permita que estos fluyan dentro de la misma.

Limpieza

Limpie el polvo y suciedad de las cualquier ventilas. Mantenga los herramienta, limpios, secos y libres de aceite o grasa. Use solo jabón neutro y un trapo húmedo para limpiar, ya que algunos substancias y solventes limpiadores son dañinos a los plásticos y partes aislantes. Algunos de estos incluyen: gasolina, turpentina thíner, lacas, thíner para pinturas, solventes para limpieza con cloro, amoníaco y detergentes caseros que tengan amonia. Nunca use solventes inflamables o combustibles cerca de una herramienta.

Reparaciones

Si su herramienta, batería o cargador están dañados, envíela al centro de servicio autorizado más cercano.

ACCESORIOS

⚠ADVERTENCIA Utilice sólo los accesorios específicamente recomendados. Otros accesorios puede ser peligroso.

Para una lista completa de accessorios, visite nuestro sitio en Internet: www.milwaukeetool.com o póngase en contacto con un distribuidor.

SOPORTE DE SERVICIO - MEXICO

CENTRO DE ATENCION A CLIENTES
Techtronic Industries Mexico, S.A. de C.V.
Av. Presidente Masarik 29 Piso 7
11560 Polanco V Seccion
Miguel Hidalgo, Distrito Federal, México
01 (800) 030-7777 o (55) 4160-3540
Lunes a Viernes (9am a 6pm)
O contáctanos en **www.milwaukeetool.com.mx**

GARANTÍA LIMITADA - E.U.A. Y CANADÁ

Esta herramienta eléctrica de MILWAUKEE* está garantizada, ante el comprador original únicamente, por parte de un distribuidor autorizado MILWAUKEE, de que no tenga material y mano de obra defectuosos. Sujeto a ciertas excepciones, MILWAUKEE reparará o sustituirá cualquier pieza de esta herramienta eléctrica que tenga defectos de material o mano de obra según lo determine MILWAUKEE mediante una revisión, por un periodo de un (1) año después de la fecha de compra a menos que se indique lo contrario. Al devolver la herramienta eléctrica a un centro de servicio de fábrica de MILWAUKEE o a una estación de servicio autorizada de MILWAUKEE, es necesario que la devolución se haga con flete pagado por adelantado y asegurado. Se debe incluir una copia del comprobante de compra con el producto devuelto. Esta garantía no aplica a daños que MILWAUKEE determine que son ocasionados por reparaciones o intentos de reparaciones realizados por una persona que no sea personal autorizado de MILWAUKEE, uso indebido, alteraciones, maltrato, desgaste normal, falta de mantenimiento o accidentes.
Desgaste normal: Muchas herramientas eléctricas necesitan cambios de piezas y mantenimiento periódicos para alcanzar su máximo rendimiento Esta garantía no cubre la reparación cuando el uso normal ha agotado la vida útil de una pieza, incluyendo, entre otros, mandriles, cepillos, cables, zapatas de la sierra, abrazaderas de la hoja, juntas tóricas, sellos, protectores, hojas de accionamiento, pistones, herrajes, levantadores y arandelas de cubierta de los protectores.
*La presente garantía no cubre ni las baterías ni todas las herramientas eléctricas. Consulte las distintas garantías independientes que están disponibles para estos productos.
La vigencia de la garantía de la luz LED en la lámpara LED de trabajo (49-24-0171) y el foco mejorado de LED (49-81-0090) es la misma que la vida útil del producto sujeto a las limitaciones anteriores. Si la luz LED o el foco mejorado LED presentan fallas durante su suso normal, se cambiará la pieza sin costo.
No es necesario realizar el registro de la garantía para recibir la garantía correspondiente a un producto de herramienta eléctrica de MILWAUKEE. La fecha de fabricación del producto servirá para determinar la vigencia de la garantía en caso de que no presente ningún comprobante de compra al solicitar el servicio en garantía.
LA ACEPTACIÓN DE LOS RESARCIMIENTOS EXCLUSIVOS DE REPARACIÓN Y SUSTITUCIÓN AQUÍ DESCRITOS ES UNA CONDICIÓN DEL CONTRATO EN CUANTO A LA COMPRA DE TODO PRODUCTO DE MILWAUKEE. SI USTED NO ACEPTA ESTA CONDICIÓN, NO DEBE COMPRAR EL PRODUCTO. MILWAUKEE NO SERÁ RESPONSABLE EN NINGÚN CASO DE DAÑOS INCIDENTALES, ESPECIALES, EMERGENTES O PUNITIVOS NI DE NINGÚN COSTO, HONORARIOS DE ABOGADOS, GASTOS, PÉRDIDAS O DEMORAS QUE SUPUESTAMENTE SEAN CONSECUENCIA DE ALGÚN DAÑO, FALLA O DEFECTO DE ALGUNO DE LOS PRODUCTOS, INCLUYENDO, ENTRE OTROS, RECLAMACIONES POR PÉRDIDA DE UTILIDADES. ALGUNOS ESTADOS NO PERMITEN LA EXCLUSIÓN O LIMITACIÓN DE RESPONSABILIDAD POR DAÑOS INCIDENTALES O EMERGENTES, POR LO QUE LA ANTERIOR LIMITACIÓN O EXCLUSIÓN PODRÍA NO APLICARSE EN SU CASO. ESTA GARANTÍA ES EXCLUSIVA Y SUSTITUYE TODAS LAS DEMÁS GARANTÍAS EXPRESAS, SEAN ESTAS ESCRITAS U ORALES. HASTA DONDE PERMITA LA LEY, MILWAUKEE DESCONOCE CUALQUIER GARANTÍA IMPLÍCITA, INCLUYENDO, SIN LIMITACIÓN, CUALQUIER GARANTÍA IMPLÍCITA DE COMERCIABILIDAD O IDONEIDAD PARA UN FIN O USO ESPECÍFICO; HASTA EN QUE DICHO DESCONOCIMIENTO NO SEA PERMITIDO POR LA LEY, DICHAS GARANTÍAS IMPLÍCITAS SE LIMITAN A LA DURACIÓN DE LA GARANTÍA EXPRESA CORRESPONDIENTE SEGÚN LO ARRIBA DESCRITO. ALGUNOS ESTADOS NO PERMITEN LIMITACIONES EN LA VIGENCIA DE UNA GARANTÍA IMPLÍCITA, POR LO QUE LA ANTERIOR LIMITACIÓN PUDIERA NO APLICAR A USTED. ESTA GARANTÍA LE CONFIERE DERECHOS JURÍDICOS ESPECÍFICOS Y USTED PODRÍA, ADEMÁS, TENER OTROS DERECHOS QUE VARÍAN SEGÚN EL ESTADO.
Esta garantía aplica únicamente a los productos vendidos en EE. UU. y Canadá.
Consulte la pestaña “Búsqueda de centro de servicio” en la sección de Partes y servicio del sitio web de MILWAUKEE en www.milwaukeetool.com o llame al 1.800.SAWDUST (1.800.729.3878) para localizar su centro de servicio más cercano para darle servicio, con y sin garantía, a una herramienta de MILWAUKEE.

PÓLIZA DE GARANTÍA - VALIDA SOLO PARA MÉXICO, AMÉRICA CENTRAL Y EL CARIBE

La garantía de TECHTRONIC INDUSTRIES es por 1 año a partir de la fecha original de compra.
Esta tarjeta de garantía cubre cualquier defecto de material y mano de obra en ese Producto.
Para hacer válida esta garantía, presente esta tarjeta de garantía, cerrada/sellada por el distribuidor o la tienda donde compró el producto, al Centro de Servicio Autorizado (ASC). O, si esta tarjeta no se ha cerrado/sellado, presente la prueba original de compra a ASC. Llame 55 4160-3547 para encontrar el ASC más cercano, para servicio, partes, accesorios o componentes.

Procedimiento para hacer válida esta garantía

Lleve el producto a ASC, junto con la tarjeta de garantía cerrada/sellada por el distribuidor o la tienda donde compró el producto, y cualquier pieza o componente defectuoso se reemplazará sin costo para usted. Cubriremos todos los costos de flete con relación a este proceso de garantía.

Excepciones

Esta garantía no tendrá validez en las siguientes situaciones:
a) Cuando el producto se use de manera distinta a la que indica el manual del usuario final o de instrucciones.
b) Cuando las condiciones de uso no sean normales.
c) Cuando otras personas no autorizadas por TECHTRONIC INDUSTRIES modifiquen o reparen el producto.

Nota: si el juego de cables está dañado, tiene que reemplazarse en un Centro de Servicio Autorizado para evitar riesgos eléctricos.

CENTRO DE SERVICIO Y ATENCIÓN
Llame al 55 4160-3547
IMPORTADO Y COMERCIALIZADO POR
TECHTRONIC INDUSTRIES, MÉXICO, S.A. DE C.V.
Miguel de Cervantes Saavedra No.301 Piso 5, Torre Norte
11520 Colonia Ampliación Granada
Miguel Hidalgo, Ciudad de Mexico, Mexico

Modelo: _____

Fecha de Compra: _____

Sello del Distribuidor:

MILWAUKEE TOOL
13135 West Lisbon Road
Brookfield, WI 53005 USA

PN0001481d2 01627700501Q-01(A)
10/24 Printed in