OPERATOR'S MANUAL
MANUEL de L'UTILISATEUR
MANUAL del OPERADOR

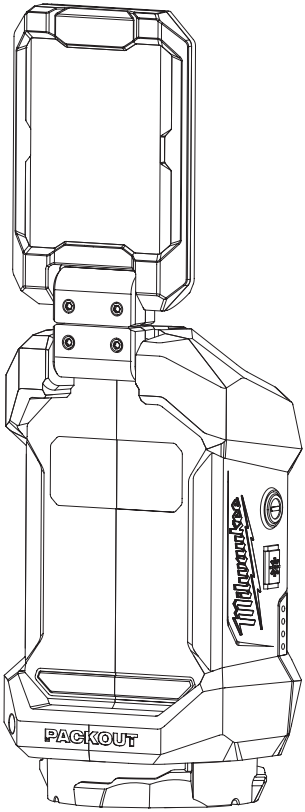

Cat. No. / No de Cat.
2350-20

M12™ ROVER™ MULTI-DIRECTIONAL FLOOD LIGHT W/ PACKOUT™ COMPATIBILITY
PROJECTEUR OMNIDIRECTIONNEL M12™ ROVER™ À COMPATIBILITÉ PACKOUT™
REFLECTO MULTIDIRECCIONAL M12™ ROVER™ CON COMPATIBILIDAD PACKOUT™

WARNING **To reduce the risk of injury, user must read and understand operator's manual.**
AVERTISSEMENT **Afin de réduire le risque de blessures, l'utilisateur doit lire et bien comprendre le manuel.**
ADVERTENCIA **Para reducir el riesgo de lesiones, el usuario debe leer y entender el manual.**

IMPORTANT SAFETY INSTRUCTIONS

WARNING **Read all safety warnings, instructions, illustrations and specifications provided with this product.** Failure to follow all instructions listed below may result in electric shock, fire and/or serious injury. **Save all warnings and instructions for future reference.**

- **Know your light.** Read this manual carefully to learn your light's applications and limitations as well as potential hazards associated with this type of tool.

WORK AREA SAFETY

- **To reduce the risk of injury, close supervision is necessary** when an appliance is used near children.
- **Store idle light out of reach of children.** Warm lights can become hazardous in the hands of children.
- **To reduce the risk of electric shock, do not put light in water or other liquid.** Do not place or store appliance where it can fall or be pulled into a tub or sink.
- **Do not use outdoors.**

PERSONAL SAFETY

- **Do not overreach. Keep proper footing and balance at all times.** This enables better control of the light in unexpected situations.
- **Do not use on a ladder or unstable support.** Stable footing on a solid surface enables better control of the light in unexpected situations.
- **Do no stare at the operating light source.**

BATTERY TOOL USE AND CARE

- **Recharge only with the charger specified by the manufacturer.** A charger that is suitable for one type of battery pack may create a risk of fire when used with another battery pack.
- **Use light only with specifically designated battery packs.** Use of any other battery packs may create a risk of injury and fire.
- **When battery pack is not in use, keep it away from other metal objects, like paper clips, coins, keys, nails, screws or other small metal objects, that can make a connection from one terminal to another.** Shorting the battery terminals together may cause burns or a fire.
- **Under abusive conditions, liquid may be ejected from the battery; avoid contact. If contact accidentally occurs, flush with water. If liquid contacts eyes, additionally seek medical help.** Liquid ejected from the battery may cause irritation or burns.
- **Do not use a battery pack or tool that is damaged or modified.** Damaged or modified batteries may exhibit unpredictable behavior resulting in fire, explosion or risk of injury.
- **Do not expose a battery pack or tool to fire or excessive temperature.** Exposure to fire or temperature above 265°F (130°C) may cause explosion.
- **Follow all charging instructions and do not charge the battery pack or tool outside the temperature range specified in the instructions.** Charging improperly or at temperatures outside the specified range may damage the battery and increase the risk of fire.

SERVICE

- **Have your light serviced by a qualified repair person using only identical replacement parts.** This will ensure that the safety of the light is maintained.
- **Never service damaged battery packs.** Service of battery packs should only be performed by the manufacturer or authorized service providers.

SPECIFIC SAFETY RULES FOR LIGHTS

- **To reduce the risk of injury, do not look directly into the light when the flood light is on.**
- **Make sure that the object the light will be mounted on is free from dirt, oils, or other debris that may prevent the light from attaching securely.**
- **Make sure that all magnets make contact with the magnetic surface.**
- **Make sure that the magnetic surface is free from materials that could prevent the magnets from attaching.**
- **WARNING** **Keep Away From Combustible Materials – Risk of Fire**
- **Always use common sense and be cautious when using tools.** It is not possible to anticipate every situation that could result in a dangerous outcome. Do not use this tool if you do not understand these operating instructions or you feel the work is beyond your capability; contact Milwaukee Tool or a trained professional for additional information or training.
- **Maintain labels and nameplates.** These carry important information. If unreadable or missing, contact a MILWAUKEE service facility for a replacement.

SPECIFICATIONS

Cat. No.	**2350-20**
Volts	12 DC
Battery Type	M12™
Charger Type	M12™
Lumen Output Range	300-1200
USB-C Output	12VDC, 2.25A 9VDC, 3A 5VDC, 3A
Recommended Ambient Operating Temperature	0°F to 104°F

SYMBOLOGY

V	Volts
⎓	Direct Current
	Magnet
	CAUTION Surface is hot. Avoid contact
	WARNING Do not stare at the operating light source
	Do not mount on or in a vehicle or trailer.
	Read Operator's Manual
c UL us	UL Listing for Canada and U.S.

FUNCTIONAL DESCRIPTION

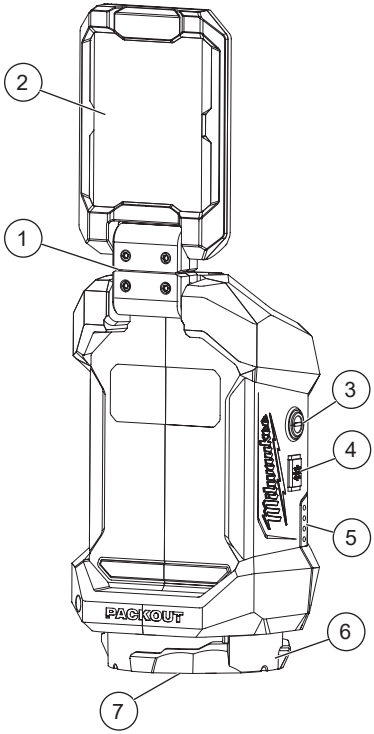

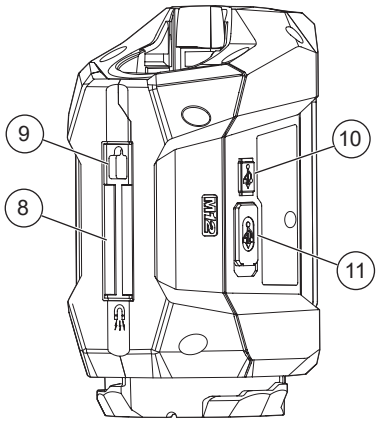

1. Hinge
2. LED panel
3. Power button
4. Mode button
5. Fuel gauge
6. PACKOUT™ cleat
7. Hang Hook (not shown)
8. Magnet
9. Nail hook
10. USB-C power button
11. USB-C port

ASSEMBLY

⚠WARNING Recharge only with the charger specified for the battery. For specific charging instructions, read the operator's manual supplied with the charger and battery.

Removing/Inserting the Battery

To **remove** the battery, push in the release buttons and pull the battery pack away from the tool.

⚠WARNING Always remove the battery pack any time the tool is not in use.

To **insert** the battery, slide the pack into the body of the tool. Make sure it latches securely into place.

⚠WARNING Only use accessories specifically recommended for this tool. Others may be hazardous.

OPERATION

⚠WARNING To reduce the risk of injury, do not look directly into the light when the light is on, causing vision damage.

Adjusting the LED Panel

This tool's LED panel can be adjusted. Adjust the tool before powering on. The panel can hinge up and down and twist 360 degrees clockwise.

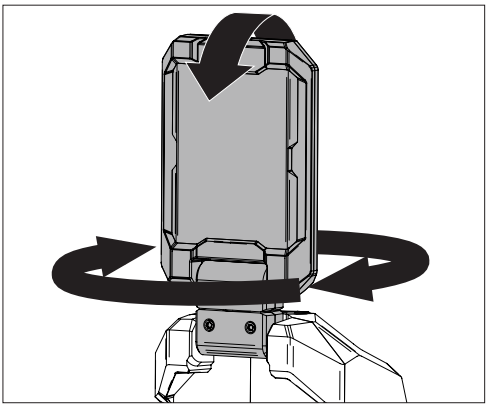

Turning the Light On/Off

To turn **on** the worklight, press the power button ⏻. Press the mode button ☼ to cycle through high, medium, and low settings. To turn **off** the work light, press the power button ⏻ again.

NOTE: Ensure the light is turned off before storing.

Turning the USB-C Port On/Off

This light has a USB-C power button that turns the USB-C port on and off. When the port is on, it can be used to charge a cell phone, MP3 player, or any other device that uses less than 3A of DC electrical current. The light does not need to be turned on to use the port as long as a battery is inserted.

- To turn **on** the USB-C port, insert the battery and press the USB-C power button ⭠ once.
- To turn **off** the USB-C port, press the USB-C power button again.

If a device is not connected within 90 seconds after turning the port on, the USB-C port will automatically turn off.

Any device that uses more than 3.3 A of DC electrical current will trip a self-resetting overload, which will disable the port and turn off the USB-C power button LED.

Fuel Gauge

To determine the amount of charge left in the battery, turn the tool **on**. The fuel gauge will light up for 2-3 seconds. When less than 10% of charge is left, 1 light on the fuel gauge will flash 4 times.

To signal the end of charge, 1 light on the fuel gauge will flash 8 times and the tool will not run. Charge the battery pack.

If the battery becomes too hot, the fuel gauge lights will flash and the tool will not run. Allow the battery to cool down.

Mounting Options

The light can be mounted several ways:

- Using the hang hook.
- Using the light's PACKOUT™ cleat to mount it on a PACKOUT™ tool box or Twist to Lock mount.
- Using the nail hook on the back of the light to hang it from a nail.
- Using the magnets on the back of the light to attach to a metal surface. The magnets are designed to attach to a uncoated ferrous surface that is at least 0.042" (19GA) thick. Make sure the ferrous surface is clean and free of debris.

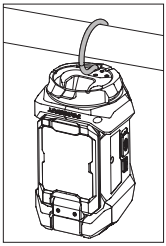

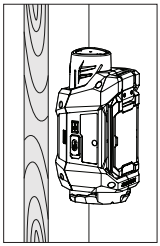

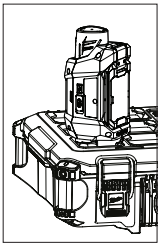

MAINTENANCE

WARNING To reduce the risk of injury, always unplug the charger and remove the battery pack from the charger or tool before performing any maintenance. Never disassemble the battery pack, charger, or tool, except as provided in these instructions. Contact a MILWAUKEE service facility for all other repairs.

Maintaining Tool

Keep this tool, battery pack and charger in good repair by adopting a regular maintenance program. Inspect the tool for issues such as undue noise, misalignment or binding of moving parts, breakage of parts, or any other condition that may affect the tool operation. Return the tool, battery pack, and charger to a MILWAUKEE service facility for repair. Depending on use, periodically have an authorized service facility inspect and maintain the tool, battery, and charger to ensure proper performance.

If the tool does not start or operate at full power with a fully charged battery pack, clean the contacts on the battery pack. If the tool still does not work properly, return the tool, charger and battery pack, to a MILWAUKEE service facility for repairs.

WARNING To reduce the risk of personal injury and damage, never immerse a tool, battery pack or charger in liquid or allow a liquid to flow inside them.

Cleaning

Clean dust and debris from any vents. Keep tool clean, dry and free of oil or grease. Use only mild soap and a damp cloth to clean, since certain cleaning agents and solvents are harmful to plastics and other insulated parts. Some of these include gasoline, turpentine, lacquer thinner, paint thinner, chlorinated cleaning solvents, ammonia and household detergents containing ammonia. Never use flammable or combustible solvents around tools.

Repairs

For repairs, return the tool, battery pack and charger to the nearest authorized service center.

ACCESSORIES

WARNING Use only recommended accessories. Others may be hazardous.

For a complete listing of accessories, go online to www.milwaukeetool.com or contact a distributor.

SERVICE - UNITED STATES

1-800-SAWDUST (1.800.729.3878)

Monday-Friday, 7:00 AM - 6:30 PM CST

or visit **www.milwaukeetool.com**

Contact Corporate After Sales Service Technical Support with technical, service/repair, or warranty questions.

Email: metproductsupport@milwaukeetool.com

Become a Heavy Duty Club Member at www.milwaukeetool.com to receive important notifications regarding your tool purchases.

SERVICE - CANADA

Milwaukee Tool (Canada) Ltd

1.877.948.2360

Monday-Friday, 7:00 AM - 4:30 PM CST

or visit www.milwaukeetool.ca

LIMITED WARRANTY USA & CANADA

This MILWAUKEE power tool* is warranted to the original purchaser from an authorized MILWAUKEE distributor only to be free from defects in material and workmanship. Subject to certain exceptions, MILWAUKEE will repair or replace any part on this power tool which, after examination, is determined by MILWAUKEE to be defective in material or workmanship for a period of five (5) years after the date of purchase unless otherwise noted. Return of the power tool to a MILWAUKEE factory Service Center location or MILWAUKEE Authorized Service Station, freight prepaid and insured, is required. A copy of the proof of purchase should be included with the return product. This warranty does not apply to damage that MILWAUKEE determines to be from repairs made or attempted by anyone other than MILWAUKEE authorized personnel, misuse, alterations, abuse, normal wear and tear, lack of maintenance, or accidents.

Normal Wear: Many power tools need periodic parts replacement and service to achieve best performance. This warranty does not cover repair when normal use has exhausted the life of a part including, but not limited to, carriage gears, chucks, brushes, cords, saw shoes, blade clamps, o-rings, seals, bumpers, driver blades, pistons, strikers, lifters, and bumper cover washers.

*This warranty does not cover battery packs or all power tools. Refer to the separate and distinct warranties available for those products.

The warranty period for the LED in the LED Work Light (49-24-0171) and the LED Upgrade Bulb (49-81-0090) is the lifetime of the product subject to the limitations above. If during normal use the LED or LED Upgrade Bulb fails, the part will be replaced free of charge.

Warranty Registration is not necessary to obtain the applicable warranty on a MILWAUKEE power tool product. The manufacturing date of the product will be used to determine the warranty period if no proof of purchase is provided at the time warranty service is requested.

ACCEPTANCE OF THE EXCLUSIVE REPAIR AND REPLACEMENT REMEDIES DESCRIBED HEREIN IS A CONDITION OF THE CONTRACT FOR THE PURCHASE OF EVERY MILWAUKEE PRODUCT. IF YOU DO NOT AGREE TO THIS CONDITION, YOU SHOULD NOT PURCHASE THE PRODUCT. IN NO EVENT SHALL MILWAUKEE BE LIABLE FOR ANY INCIDENTAL, SPECIAL, CONSEQUENTIAL, OR PUNITIVE DAMAGES, OR FOR ANY COSTS, ATTORNEY FEES, EXPENSES, LOSSES OR DELAYS ALLEGED TO BE AS A CONSEQUENCE OF ANY DAMAGE TO, FAILURE OF, OR DEFECT IN ANY PRODUCT INCLUDING, BUT NOT LIMITED TO, ANY CLAIMS FOR LOSS OF PROFITS. SOME STATES DO NOT ALLOW THE EXCLUSION OR LIMITATION OF INCIDENTAL OR CONSEQUENTIAL DAMAGES, SO THE ABOVE LIMITATION OR EXCLUSION MAY NOT APPLY TO YOU. THIS WARRANTY IS EXCLUSIVE AND IN LIEU OF ALL OTHER EXPRESS WARRANTIES, WRITTEN OR ORAL. TO THE EXTENT PERMITTED BY LAW, MILWAUKEE DISCLAIMS ANY IMPLIED WARRANTIES, INCLUDING WITHOUT LIMITATION ANY IMPLIED WARRANTY OF MERCHANTABILITY OR FITNESS FOR A PARTICULAR USE OR PURPOSE; TO THE EXTENT SUCH DISCLAIMER IS NOT PERMITTED BY LAW, SUCH IMPLIED WARRANTIES ARE LIMITED TO THE DURATION OF THE APPLICABLE EXPRESS WARRANTY AS DESCRIBED ABOVE. SOME STATES DO NOT ALLOW LIMITATIONS ON HOW LONG AN IMPLIED WARRANTY LASTS, SO THE ABOVE LIMITATION MAY NOT APPLY TO YOU, THIS WARRANTY GIVES YOU SPECIFIC LEGAL RIGHTS, AND YOU MAY ALSO HAVE OTHER RIGHTS WHICH VARY FROM STATE TO STATE.

This warranty applies to product sold in the U.S.A. and Canada only. Please consult the 'Service Center Search' in the Parts & Service section of MILWAUKEE's website www.milwaukeetool.com or call 1.800. SAWDUST (1.800.729.3878) to locate your nearest service facility for warranty and non-warranty service on a MILWAUKEE power tool.

RÈGLES DE SÉCURITÉ GÉNÉRALES RELATIVES AUX OUTILS ÉLECTRIQUES

⚠AVERTISSEMENT Consulter tous les avertissements de sécurité, toutes les instructions, toutes les illustrations et toutes les précisions fournies avec ce produit. Ne pas suivre l'ensemble des instructions décrites ci-dessous peut causer une décharge électrique, un incendie et des blessures graves. **Conserver tous les avertissements et toutes les instructions pour les consulter ultérieurement.**

- **Prendre connaissance de votre produit d'éclairage.** Lire ce manuel attentivement pour apprendre les applications et les contraintes du produit d'éclairage ainsi que les possibles dangers liés à ce type de produit d'éclairage.

SÉCURITÉ DU LIEU DE TRAVAIL

- **Pour minimiser les risques de blessures, superviser attentivement** lorsque le produit est utilisé en présence d'enfants.
- **Lorsqu'il n'est pas utilisé, garder le produit d'éclairage hors de la portée des enfants.** Les produits d'éclairage chauds pourront poser un danger dans les mains des enfants.
- **Afin de minimiser le risque de décharge électrique, ne pas mettre le produit d'éclairage dans l'eau ou un autre type de liquide.** Ne pas mettre ou ranger le produit dans des endroits où il est possible qu'il tombe par terre, dans une baignoire ou un lavabo.
- **Ne pas utiliser à l'extérieur.**

SÉCURITÉ INDIVIDUELLE

- **Ne pas travailler hors de portée. Toujours se tenir bien campé et en équilibre.** Une bonne stabilité procure un meilleur contrôle du produit d'éclairage en cas d'imprévus.
- **Ne pas utiliser l'outil sur une échelle ou un support instable.** Une position stable sur une surface ferme permet de mieux contrôler le produit d'éclairage en cas de situations imprévues.
- **Ne pas regarder fixement dans la source d'éclairage allumée.**

UTILISATION ET ENTRETIEN DE LA BATTERIE

- **Recharger uniquement avec le chargeur spécifié par le fabricant.** Un chargeur pouvant convenir à un type de bloc-piles peut entraîner un risque d'incendie lorsqu'il est utilisé avec un autre type de bloc-piles.
- **Utiliser uniquement le produit d'éclairage avec les blocs-piles recommandés.** L'utilisation de tout autre bloc-piles peut entraîner un risque de blessures et d'incendie.
- **Lorsque le bloc-piles n'est pas utilisé, le tenir éloigné des objets en métal tels que les trombones, les pièces de monnaie, les clés, les clous, les vis ou d'autres petits objets métalliques qui pourraient connecter les bornes.** Le court-circuitage des bornes d'un bloc-piles peut causer des brûlures ou un incendie.
- **En cas d'usage abusif, du liquide peut s'échapper des piles ; éviter tout contact avec ce liquide. En cas de contact accidentel, rincer immédiatement les parties atteintes à l'eau. Si le liquide entre en contact avec les yeux, consulter aussi un médecin.** Le liquide s'échappant du bloc-piles peut causer des irritations ou des brûlures.
- **Ne pas utiliser les blocs-piles ou les outils s'ils ont subi des dommages ou des modifications.** Les blocs-piles endommagés ou modifiés pourront montrer un comportement imprévisible qui causera des incendies, des explosions et même des risques de blessures.
- **Ne pas exposer les blocs-piles ou les outils au feu ou à des températures extrêmes.** L'exposition au feu ou à des températures qui dépassent les 130 ºC (265 ºF) pourra causer des explosions.
- **Suivre toutes les consignes de chargement de bloc-piles et ne charger ni le bloc-piles ni l'outil à des températures supérieures à celles listées dans les instructions.** Le chargement inadéquat ou les températures excessives pourront endommager le bloc-piles et accroître le risque d'incendie.

ENTRETIEN

- **Les réparations doivent être confiées à un technicien qualifié, utilisant exclusivement des pièces identiques à celles d'origine.** Le maintien de la sûreté du produit d'éclairage sera ainsi assuré.
- **Ne jamais entretenir les blocs-piles endommagés.** L'entretien des blocs-piles devra uniquement être confié au fabricant ou aux fournisseurs de service agréés.

RÈGLES DE SÉCURITÉ SPÉCIFIQUES POUR LAMPE DE TRAVAIL

- **⚠AVERTISSEMENT Afin de minimiser le risque de blessures, ne pas regarder directement dans la source d'éclairage lorsque le produit d'éclairage est allumé en mode projecteur.**
- **S'assurer que l'objet sur lequel le produit d'éclairage sera monté n'a pas de poussière, d'huiles ou d'autres débris qui peuvent empêcher que le produit d'éclairage se fixe fermement.**
- **S'assurer que tous les aimants sont en contact avec la surface magnétique.**
- **Constater que la surface magnétique n'a pas de matériaux qui peuvent empêcher que les aimants s'y fixent.**

- **⚠AVERTISSEMENT Garder loin des matériaux inflammables – Risque d'incendie**
- **Toujours faire preuve de bons sens et procéder avec prudence lors de l'utilisation d'outils.** C'est impossible de prévoir toutes les situations dont le résultat est dangereux. Ne pas utiliser cet outil si vous ne comprenez pas ces instructions d'opération ou si vous pensez que le travail dépasse votre capacité ; veuillez contacter Milwaukee Tool ou un professionnel formé pour recevoir plus d'information ou formation.
- **Maintenir en l'état les étiquettes et les plaques d'identification.** Des informations importantes y figurent. Si elles sont illisibles ou manquantes, contacter un centre de services et d'entretien MILWAUKEE pour un remplacement.

SPÉCIFICATIONS

No de Cat. 2350-20
Volts..... 12 CD
Type de batterie .....M12™
Type de chargeur .....M12™
Plage de sortie de lumens..... 300-1 200
Puissance de sortie USB-C 12VCD, 2,25A
9VCD, 3A
5VCD, 3A
Température ambiante de fonctionnement recommandée .....-18°C à 40°C (0°F à 104°F)

PICTOGRAPHIE

V — Volts

⎓ — Courant direct

Aimant

⚠ATTENTION La surface est chaude. Éviter tout contact.

⚠AVERTISSEMENT Ne pas regarder fixement dans la source d'éclairage en opération

Ne pas monter sur un véhicule ou un camion ou à l'intérieur de ces véhicules.

Lire le manuel d'utilisation

c UL us — UL Listing Mark pour Canada et États-unis

DESCRIPTION FONCTIONNELLE

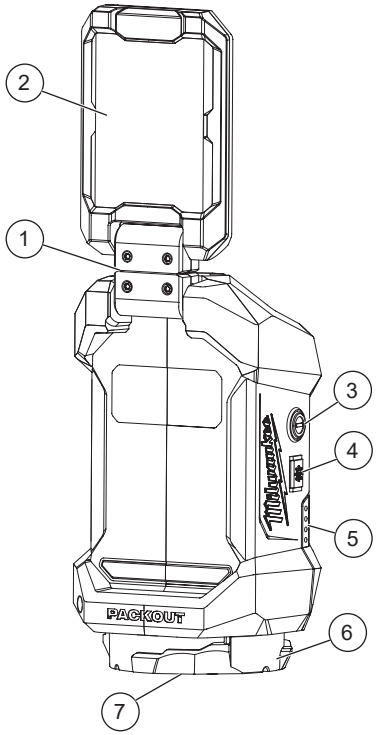

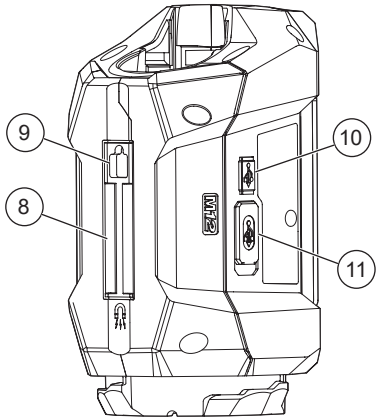

1. Charnière
2. Panneau à DEL
3. Touche d'alimentation
4. Touche de mode
5. Voyant d'autonomie
6. Barrette PACKOUT™
7. Crochet de suspension (non illustré)
8. Aimant
9. Crochet à clou
10. Touche d'alimentation USB-C
11. Port USB-C

MONTAGE DE L'OUTIL

⚠AVERTISSEMENT Ne recharger la batterie qu'avec le chargeur spécifié. Pour les instructions de charge spécifiques, lire le manuel d'utilisation fourni avec le chargeur et les batteries.

Insertion / Retrait de la batterie

Pour **retirer** la batterie, enfoncer les boutons de déverrouillage et la tirer hors de l'outil.

⚠AVERTISSEMENT Toujours retirer la batterie les fois que l'outil est inutilisé.

Pour **insérer** la batterie, la glisser dans le corps de l'outil. S'assurer qu'elle est fixée solidement.

⚠AVERTISSEMENT L'emploi d'accessoires autres que ceux qui sont expressément recommandés pour cet outil peut comporter des risques.

MANIEMENT

⚠AVERTISSEMENT Afin de minimiser le risque de blessures, ne pas regarder directement dans la source d'éclairage lorsque le produit d'éclairage est allumé, car cela causera des lésions oculaires.

Réglage du panneau à DEL

Il est possible de régler le panneau à DEL de cet outil. Régler l'outil avant de l'allumer. Le panneau peut s'articuler vers le haut et vers le bas et tourner à droite de 360 degrés.

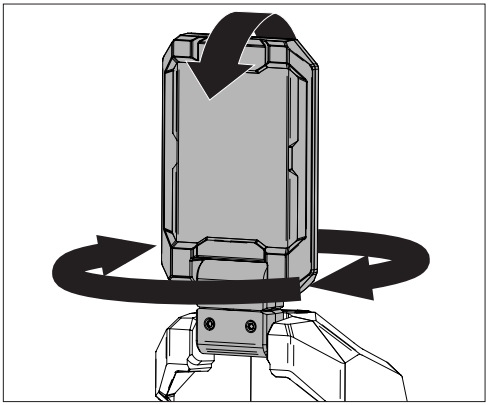

Allumage / éteint du produit d'éclairage

Pour **allumer** le produit d'éclairage, appuyer sur la touche d'alimentation ⏻.

Appuyer sur la touche « Mode » ✲ pour naviguer entre les paramètres haut, moyen et bas. Pour **éteindre** le produit d'éclairage, appuyer sur la touche d'alimentation ⏻ de nouveau.

REMARQUE : Constater que le produit d'éclairage est éteint avant de le ranger.

Allumage / éteint du port USB-C

Ce produit d'éclairage comporte une touche d'alimentation USB-C qui allume et éteint le port USB-C. Lorsque le port est allumé, il est possible de l'utiliser pour charger un téléphone cellulaire, un lecteur MP3, ou bien tout autre appareil personnel utilisant moins que 3 A de courant électrique CC. Il n'est pas nécessaire que le produit d'éclairage soit allumé pour utiliser le port tant qu'un bloc-piles est inséré.

- Pour **allumer** le port USB-C, insérer le bloc-piles et appuyer une fois sur la touche d'alimentation USB-C ⭠.
- Pour **éteindre** le port USB-C, appuyer de nouveau sur la touche d'alimentation.

Le port USB-C s'éteindra automatiquement si un appareil n'est pas connecté dans les 90 secondes après son activation.

Tout appareil utilisant plus de 3,3 A de courant CC déclenchera une surcharge à réinitialisation automatique, ce qui désactivera le port et éteindra le voyant à DEL de la touche d'alimentation USB-C.

Indicateur de charge de la batterie

Pour déterminer l'autonomie de la batterie, **allumez** l'outil. La jauge de carburant s'allume pendant 2-3 secondes. Lorsque moins de 10% de la charge est laissée, une lumière sur la jauge de carburant clignotera 4 fois.

Pour signaler la fin de la charge, une lumière sur la jauge de carburant clignotera 8 fois et l'outil ne s'exécutera pas. Chargez le bloc-piles.

Si la batterie devient trop chaude, les voyants de jauge de carburant clignoteront et l'outil ne s'exécutera pas. Laissez la batterie refroidir.

Options de montage

Le produit d'éclairage peut être monté de plusieurs façons :

- Utilisation du crochet de suspension.
- Se servir de la barrette PACKOUT™ du produit d'éclairage pour le monteur sur une boîte à outils PACKOUT™ ou une monture à verrou tournant.
- Se servir du crochet à clou au dos du produit d'éclairage pour l'accrocher d'un clou.
- Utiliser les aimants sur le dos du produit d'éclairage pour l'attacher à une surface métallique. Les aimants sont conçus pour être attachés à une surface ferreuse non revêtue dont l'épaisseur minimale est de 1,5 mm (0.042" ou calibre 19). Constater que la surface ferreuse est propre et exempte de débris.

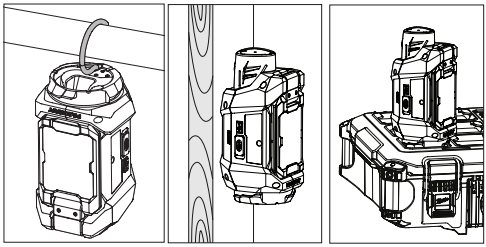

ENTRETIEN

⚠AVERTISSEMENT Pour minimiser les risques de blessures corporelles, débranchez le chargeur et retirez la batterie du chargeur ou de l'outil avant d'y effectuer des travaux d'entretien. Ne jamais démonter le blocpiles, le chargeur ou la outil, sauf si ces instructions indiquent faire une telle chose. Pour toute autre réparation, contacter un centre de service de MILWAUKEE.

Entretien de l'outil

Gardez ceci outil en bon état en adoptant un programme d'entretien ponctuel. Inspectez l'outil pour des questions telles que le bruit excessif, de grippage des pièces mobiles, de pièces cassées ou toute autre condition qui peut affecter le fonctionnement de l'outil. Retournez votre outil à un centre de service MILWAUKEE accrédité pour obtenir le service. Faire examiner et entretenir fréquemment l'outil, le blocpiles et le chargeur, d'après leur régime d'utilisation, par un centre de service agréé pour que vous jouissiez d'un fonctionnement approprié.

Si l'outil ne démarre pas ou ne fonctionne pas à pleine puissance alors qu'il est branché sur une batterie complètement chargée, nettoyez les points de contact entre la batterie et l'outil. Si l'outil ne fonctionne toujours pas correctement, renvoyez l'outil, le chargeur et la batterie à un centre de service MILWAUKEE accrédité.

⚠AVERTISSEMENT Pour minimiser les risque de blessures et de dommages, n'immergez jamais un outil, la batterie ou le chargeur et ne laissez pas de liquide s'y infiltrer.

Nettoyage

Débarrassez les tous évents des débris et de la poussière. Gardez les outil propres, à sec et exemptes d'huile ou de graisse. Le nettoyage doit se faire avec un linge humide et un savon doux. Certains nettoyants tels l'essence, la térébenthine, les diluants à laque ou à peinture, les solvants chlorés, l'ammoniaque et les détergents d'usage domestique qui en contiennent pourraient détériorer le plastique et l'isolation des pièces. Ne laissez jamais de solvants inflammables ou combustibles auprès des outils.

Réparations

Pour les réparations, retournez outil, batterie et chargeur en entier au centre-service autorisé le plus près.

ACCESOIRES

⚠AVERTISSEMENT L'utilisation d'autres accessoires que ceux qui sont spécifiquement recommandés pour cet outil peut comporter des risques.

Pour une liste complète des accessoires, visiter le site internet www.milwaukeetool.com ou contactez un distributeur.

SERVICE - CANADA

Milwaukee Tool (Canada) Ltd
1.877.948.2360
Monday-Friday, 7:00 AM - 4:30 PM CST
www.milwaukeetool.ca

GARANTIE LIMITÉE - AUX ÉTATS-UNIS ET AU CANADA

Cet outil électrique MILWAUKEE* est garanti à l'acheteur d'origine uniquement par un distributeur agréé de MILWAUKEE d'être exempt de vice du matériau et de fabrication. Sous réserve de certaines exceptions, MILWAUKEE réparera ou remplacera toute pièce de cet outil électrique qui, après examen par MILWAUKEE, est affectée d'un vice de matériau ou de fabrication pendant une période de cinq (5) ans après la date d'achat, sauf indication contraire. Il faudra retourner l'outil électrique à un centre de service en usine MILWAUKEE ou à un poste d'entretien agréé MILWAUKEE, en port prépayé et assuré. Une copie de la preuve d'achat doit être présentée lors du retour du produit. Cette garantie ne couvre pas les dommages que MILWAUKEE détermine d'être causés par des réparations ou des tentatives de réparation par quiconque d'autre que le personnel agréé par MILWAUKEE, des utilisations incorrectes, des altérations, des utilisations abusives, une usure normale, une carence d'entretien ou les accidents.

Usure normale : Il est nécessaire de remplacer et d'entretenir fréquemment les pièces de plusieurs outils électriques pour jouir de leur fonctionnement optimal. Cette garantie ne couvre pas les cas de réparation lorsque la vie utile normale de la pièce est épuisée, incluant, sans s'y limiter, engrenages de chariot, les mandrins, les balais, les câbles, les patins de scie, les brides de lame, les joints toriques, les embouts, les butoirs, les lames d'entraînement, les pistons, les percuteurs, les poussoirs et les rondelles de protection de butoir.

*Cette garantie ne couvre ni les blocs-piles ni tous les outils électriques. Veuillez vous reporter aux autres garanties différentes disponibles pour ces produits.

La période durant lequel la garantie est valable pour la lumière à DEL de la lampe de travail à DEL (49-24-0171) et l'ampoule transformée à DEL (49-81-0090) est d'une durée égale à la vie utile du produit en raison des limites au-dessus. Si la lumière à DEL ou l'ampoule transformée à DEL tombent en panne durant l'utilisation normale, la pièce sera remplacée gratuitement.

L'inscription de la garantie n'est pas nécessaire pour bénéficier de la garantie en vigueur d'un outil électrique MILWAUKEE. La date de fabrication du produit servira à établir la période de garantie si aucune preuve d'achat n'est fournie lorsqu'une demande de service sous garantie est faite.

L'ACCEPTATION DES RECOURS EXCLUSIFS DE RÉPARATION ET DE REMPLACEMENT DÉCRITS PAR LA PRÉSENTE EST UNE CONDITION DU CONTRAT D'ACHAT DE TOUT PRODUIT MILWAUKEE. SI VOUS N'ACCEPTEZ PAS CETTE CONDITION, VOUS NE DEVEZ PAS ACHETER LE PRODUIT. EN AUCUN CAS MILWAUKEE NE SAURAIT ÊTRE RESPONSABLE DE TOUT DOMMAGE ACCESSOIRE, SPÉCIAL OU INDIRECT, DE DOMMAGES-INTÉRÊTS PUNITIFS OU DE TOUTE DÉPENSE, D'HONORAIRES D'AVOCATS, DE FRAIS, DE PERTE OU DE DÉLAIS ACCESSOIRES À TOUT DOMMAGE, DÉFAILLANCE OU DÉFAUT DE TOUT PRODUIT, Y COMPRIS NOTAMMENT LES PERTES DE PROFIT. CERTAINS ÉTATS ET PROVINCES NE PERMETTANT L'EXCLUSION OU LA LIMITATION DES DOMMAGES DIRECTS OU INDIRECTS, LES RESTRICTIONS CI-DESSOUS PEUVENT NE PAS ÊTRE APPLICABLES. CETTE GARANTIE EST EXCLUSIVE ET REMPLACE TOUTE AUTRE GARANTIE EXPRESSE, QU'ELLE SOIT VERBALE OU ÉCRITE. DANS LA MESURE PERMISE PAR LA LOI, MILWAUKEE RENONCE À TOUTE GARANTIE IMPLICITE, Y COMPRIS, SANS S'Y LIMITER, TOUTE GARANTIE IMPLICITE DE COMMERCIABILITÉ OU D'ADAPTATION À UNE UTILISATION OU À UNE FIN PARTICULIÈRE. DANS LA MESURE OÙ UNE TELLE STIPULATION D'EXONÉRATION N'EST PAS PERMISE PAR LA LOI, LA DURÉE DE CES GARANTIES IMPLICITES EST LIMITÉE À LA PÉRIODE APPLICABLE DE LA GARANTIE EXPRESSE, TELLE QUE CELA EST DÉCRIT PRÉCÉDEMMENT. CERTAINES PROVINCES NE PERMETTANT PAS DE LIMITATION DE DURÉE DES GARANTIES IMPLICITES, LES RESTRICTIONS CI-DESSUS PEUVENT NE PAS ÊTRE APPLICABLES. LA PRÉSENTE CONFÈRE À L'UTILISATEUR DES DROITS LÉGAUX PARTICULIERS ; IL BÉNÉFICIE ÉGALEMENT D'AUTRES DROITS QUI VARIENT D'UNE PROVINCE À L'AUTRE. Cette garantie s'applique uniquement aux produits vendus aux États-Unis et au Canada.

Veuillez consulter l'onglet « Trouver un centre Service », dans la section « Pièces et service » du site web de MILWAUKEE, à l'adresse www.milwaukeetool.com, ou composer le 1.800.SAWDUST (1.800.729.3878) afin de trouver le centre de service le plus proche dans votre région pour l'entretien, sous garantie ou non, de votre outil électrique MILWAUKEE.

ADVERTENCIAS DE SEGURIDAD GENERALES PARA LA HERRAMIENTA ELÉCTRICA

⚠ADVERTENCIA Lea todas las advertencias de seguridad, las instrucciones, las ilustraciones y las especificaciones que se incluyen con este producto. No seguir todas las instrucciones que se enumeran a continuación podría provocar una descarga eléctrica, un incendio y lesiones graves. **Guarde todas las advertencias y las instrucciones para su futura consulta.**

- **Conozca su producto de iluminación.** Lea este manual detenidamente para consultar más información acerca de las aplicaciones y limitaciones de su producto de iluminación, así como los posibles riesgos relacionados con este tipo de herramienta.

SEGURIDAD EN EL ÁREA DE TRABAJO

- **Para reducir el riesgo de lesiones, se necesita** una vigilancia de cerca al usar un aparato cerca de los niños.
- **Cuando no esté usando el producto de iluminación, guárdelo fuera del alcance de los niños.** Los productos de iluminación calientes pueden representar un peligro en manos de menores de edad.
- **Para reducir el riesgo de descarga eléctrica, no ponga el equipamiento en agua ni en ningún otro líquido.** No ponga el aparato ni lo guarde en algún lugar donde pueda caerse o llegar a una tina o un lavabo.
- **No se use en exteriores.**

SEGURIDAD PERSONAL

- **No estire demasiado el cuerpo. Mantenga una posición firme, equilibrada y adecuada en todo momento.** Esto permite que tenga un mejor control del producto de iluminación en situaciones inesperadas.
- **No use la herramienta mientras se encuentre en una escalera o en un apoyo inestable.** Un apoyo estable en una superficie sólida permite tener un mejor control de la herramienta en situaciones inesperadas.
- **No mire fijamente la fuente de luz mientras está encendida.**

USO Y CUIDADO DE LAS HERRAMIENTAS CON BATERÍA

- **Recargue únicamente con el cargador especificado por el fabricante.** Un cargador que es adecuado para un tipo de batería puede representar un riesgo de incendio si se usa con otra batería.
- **Use el producto de iluminación únicamente con las baterías específicamente indicadas.** El uso de cualquier otra batería puede generar riesgos de lesiones e incendios.
- **Cuando la batería no esté en uso, manténgala alejada de otros objetos metálicos como sujetapapeles, monedas, llaves, clavos, tornillos u otros objetos metálicos pequeños que puedan formar una conexión entre las terminales.** Crear un corto circuito entre las terminales de la batería podría ocasionar quemaduras o un incendio.
- **En condiciones de maltrato, es posible que la batería expulse líquido; evite el contacto con dicho líquido. Si ocurre un contacto accidental, enjuague con agua. Si el líquido entra a los ojos, acuda a un médico.** El líquido expulsado de la batería puede causar irritación o quemaduras.
- **No use una batería o herramienta que haya sufrido daños o modificaciones.** Las baterías dañadas o modificadas pueden mostrar un comportamiento impredecible, causando incendios, explosiones o riesgo de lesiones.
- **No exponga una batería o herramienta al fuego o a temperatura excesiva.** La exposición a fuego o temperaturas superiores a 130 °C (265 °F) puede causar explosiones.
- **Siga todas las instrucciones de carga y no cargue la batería o la herramienta fuera del rango de temperatura especificado en las instrucciones.** La carga incorrecta o a temperaturas fuera del rango especificado puede dañar la batería y aumentar el riesgo de incendio.

MANTENIMIENTO

- **Lleve su producto de iluminación a mantenimiento con un técnico calificado que use únicamente piezas de repuesto idénticas.** Esto asegurará que se mantenga la seguridad del producto de iluminación.
- **Nunca dé mantenimiento a baterías dañadas.** Únicamente el fabricante o proveedores de servicio autorizados deben dar mantenimiento a las baterías.

REGLAS ESPECIFICAS DE SEGURIDAD PARA LAMPARA DE TRABAJO

- **⚠ADVERTENCIA Para reducir el riesgo de lesiones, no mire directamente hacia la luz mientras el producto de iluminación esté encendido en modo de reflector.**
- **Asegúrese de que el objeto al que se montará el producto de iluminación no tenga suciedad, aceites ni otros residuos que puedan evitar que el producto de iluminación pueda fijarse con seguridad.**
- **Asegúrese de que todos los imanes estén en contacto con la superficie magnética.**
- **Asegúrese de que la superficie magnética no tenga materiales que puedan evitar que los imanes se fijen a ella.**
- **⚠ADVERTENCIA Mantenga alejado de los materiales inflamables – Riesgo de incendio**
- **Válgase siempre de su sentido común y sea cuidadoso cuando utilice herramientas.** No es posible anticipar todas las situaciones que podrían tener un desenlace peligroso. No utilice esta herramienta si no entiende estas instrucciones de uso o si considera que el trabajo a realizar supera sus capacidades, comuníquese con Milwaukee Tool o con un profesional capacitado para recibir capacitación o información adicional.
- **Conserve las etiquetas y las placas nominales.** Contienen información importante. Si son ilegibles o no están presentes, comuníquese con un centro de servicio MILWAUKEE para obtener un reemplazo.

ESPECIFICACIONES

Cat. No.. 2350-20
Volts..... 12 CD
Tipo de batería ..... M12™
Tipo de cargador ..... M12™
Rango de potencia de lúmenes..... 300-1 200
Potencia de salida USB-C 12VCD, 2,25A
9VCD, 3A
5VCD, 3A
Temperatura ambiente recomendada
para operar .....-18°C a 40°C (0°F a 104°F)

DESCRIPCION FUNCIONAL

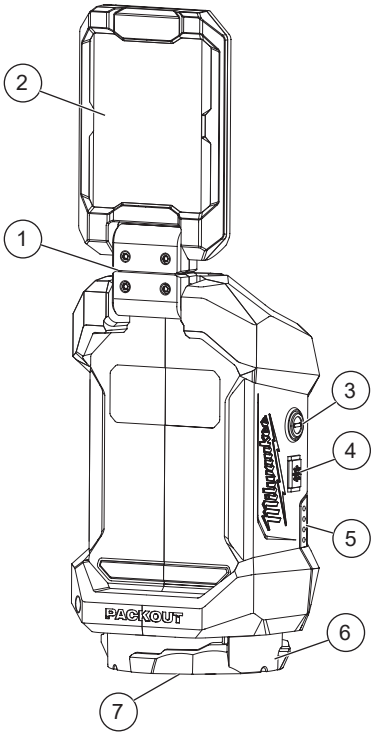

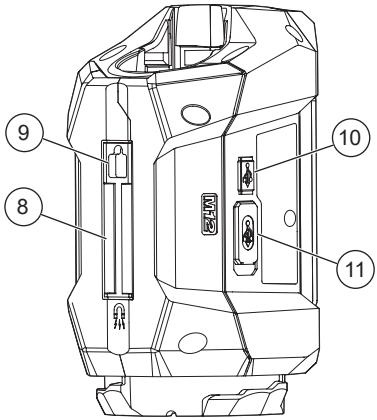

1. Bisagra
2. Panel LED
3. Botón de encendido
4. Botón de modo
5. Indicador de carga
6. Taquete PACKOUT™
7. Gancho para colgar (no se muestra)
8. Imán
9. Gancho de clavo
10. Botón de encendido USB-C
11. Puerto USB-C

SIMBOLOGÍA

V — Volts

⎓ — Corriente continua

Imán

⚠ATENCIÓN La superficie está caliente. Evite el contacto.

⚠ADVERTENCIA No mire fijamente la fuente de luz mientras está encendida.

No se monte encima ni dentro de un vehículo o tráiler.

Leer el manual del operador

c UL us — UL Listing Mark para Canadá y Estados Unidos

ENSAMBLAJE

⚠ADVERTENCIA Recargue la batería sólo con el cargador especificado para ella. Para instrucciones específicas sobre cómo cargar, lea el manual del operador suministrado con la cargador y la batería.

Inserta/Quita la batería

Para **retirar** la batería, presione los botones de liberación y jale de la batería para sacarla de la herramienta.

⚠ADVERTENCIA Siempre retire la batería cada vez que la herramienta no esté en uso.

Para **introducir** la batería, deslícela en el cuerpo de la herramienta. Asegúrese de que quede bien firme en su posición.

⚠ADVERTENCIA Utilice únicamente accesorios específicamente recomendados para esta herramienta. El uso de accesorios no recomendados podría resultar peligroso.

OPERACIÓN

⚠ADVERTENCIA Para reducir el riesgo de lesiones, no mire directamente hacia la fuente de luz cuando el producto de iluminación esté encendido, ya que podrá sufrir lesiones en los ojos.

Ajuste del panel LED

Puede ajustar el panel LED de esta herramienta. Ajuste la herramienta antes de encenderla. El panel puede girar hacia arriba y hacia abajo y dar la vuelta a la derecha 360 grados.

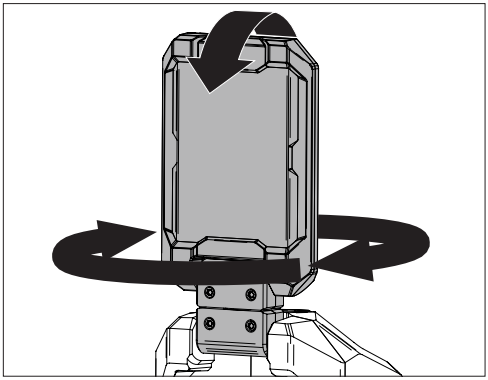

Encendido / apagado del producto de iluminación

Para encender el producto de iluminación, oprima el botón de encendido ⏻.

Oprima el botón de "Modo" ☼ para pasar entre los ajustes alto, medio y bajo. Para apagar el producto de iluminación, vuelva a oprimir el botón ⏻ de encendido.

NOTA: Asegúrese de apagar el producto de iluminación antes de guardarlo.

Encendido/apagado del puerto USB-C

Este producto de iluminación cuenta con un botón de encendido USB-C que activa y desactiva el puerto USB-C. Cuando esté encendido el puerto, será posible usar este conector para cargar un teléfono celular, un reproductor MP3 o cualquier otro dispositivo que use una corriente eléctrica CD de menos de 3 A. No es necesario encender el producto de iluminación para usar el puerto, siempre y cuando se haya insertado una batería.

- Para **encender** el puerto USB-C, inserte la batería y oprima el botón de encendido USB-C ⭠ una vez.
- Para **apagar** el puerto USB-C, oprima de nuevo el botón de encendido USB-C.

El puerto USB-C se apagará automáticamente si no se conecta un dispositivo dentro de los 90 segundos después de haber encendido el puerto.

Todo dispositivo que consuma más de 3.3 A de corriente eléctrica CD activará una sobrecarga de reinicio automático, lo que deshabilitará el puerto y apagará la luz LED del botón de encendido USB-C.

Indicateur de charge de la batterie

Pour déterminer l'autonomie de la batterie, **allumez** l'outil. La jauge de carburant s'allume pendant 2-3 secondes. Lorsque moins de 10% de la charge est laissée, une lumière sur la jauge de carburant clignotera 4 fois. Pour signaler la fin de la charge, une lumière sur la jauge de carburant clignotera 8 fois et l'outil ne s'exécutera pas. Chargez le bloc-piles.

Si la batterie devient trop chaude, les voyants de jauge de carburant clignoteront et l'outil ne s'exécutera pas. Laissez la batterie refroidir.

Opciones de montaje

El producto de iluminación se puede montar de varias maneras:

- Uso del gancho para colgar.
- Use el taquete PACKOUT™ del producto de iluminación para montarlo en una caja de herramientas PACKOUT™ o en una montura con seguro giratorio.
- Use el gancho de clavo que está en el dorso del producto de iluminación para colgarlo de un clavo.
- Use los imanes en la parte posterior del producto de iluminación para fijarlo a una superficie metálica. Los imanes están diseñados para fijarse a una superficie ferrosa sin recubrimiento con un grosor mínimo de 1.5 mm (0.042" o calibre 19). Asegúrese de que la superficie ferrosa esté limpia y libre de residuos.

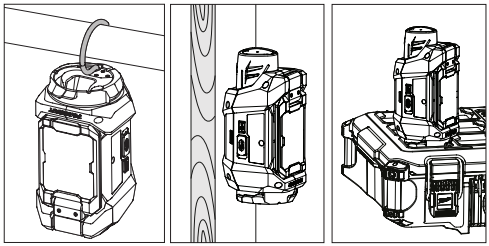

MANTENIMIENTO

⚠ADVERTENCIA Para reducir el riesgo de una lesión, desconecte siempre la herramienta antes de darle cualquier mantenimiento. Nunca desarme la batería, el cargador o la herramienta, salvo que así lo indiquen estas instrucciones. Comuníquese con un centro de servicio de MILWAUKEE para todas las demás reparaciones.

Mantenimiento de las herramientas

Adopte un programa regular de mantenimiento y mantenga esta herramienta en buenas condiciones. Inspeccione la herramienta para problemas como ruidos indebidos, desalineadas o agarrotadas de partes móviles, piezas rotas o cualquier otra condición que pueda afectar el funcionamiento de la herramienta. Envíe su herramienta al Centro de Servicio MILWAUKEE para reparación. Solicite que un centro de servicio autorizado revise y dé mantenimiento con frecuencia a la herramienta, la batería y el cargador, de acuerdo con su patrón de uso, con el fin de garantizar que funcionen correctamente.

Si la herramienta no arranca u opera a toda su potencia con una batería completamente cargada, limpie, con una goma o borrador, los contactos de la batería y de la herramienta. Si aun asi la herramienta no trabaja correctamente, regrésela, con el cargador y la batería, a un centro de servicio MILWAUKEE.

⚠ADVERTENCIA Para reducir el riesgo de lesiones y personales y daños, nunca la sumerja una herramienta en líquidos ni permita que estos fluyan dentro de la misma.

Limpieza

Limpie el polvo y suciedad de las cualquier ventilas. Mantenga los herramienta, limpios, secos y libres de aceite o grasa. Use solo jabón neutro y un trapo húmedo para limpiar, ya que algunos substancias y solventes limpiadores son dañinos a los plásticos y partes aislantes. Algunos de estos incluyen: gasolina, turpentina thíner, lacas, thíner para pinturas, solventes para limpieza con cloro, amoníaco y detergentes caseros que tengan amonia. Nunca use solventes inflamables o combustibles cerca de una herramienta.

Reparaciones

Si su herramienta, batería o cargador están dañados, envíela al centro de servicio autorizado más cercano.

ACCESORIOS

⚠ADVERTENCIA Utilice sólo los accesorios específicamente recomendados. Otros accesorios puede ser peligroso.

Para una lista completa de accessorios, visite nuestro sitio en Internet: www.milwaukeetool.com o póngase en contacto con un distribuidor.

SOPORTE DE SERVICIO - MEXICO

CENTRO DE ATENCION A CLIENTES
Techtronic Industries Mexico, S.A. de C.V.
Av. Presidente Masarik 29 Piso 7
11560 Polanco V Seccion
Miguel Hidalgo, Distrito Federal, México
01 (800) 030-7777 o (55) 4160-3540
Lunes a Viernes (9am a 6pm)
O contáctanos en **www.milwaukeetool.com.mx**

GARANTÍA LIMITADA - E.U.A. Y CANADA

Esta herramienta eléctrica de MILWAUKEE* está garantizada, ante el comprador original únicamente, por parte de un distribuidor autorizado MILWAUKEE, de que no tenga material y mano de obra defectuosos. Sujeto a ciertas excepciones, MILWAUKEE reparará o sustituirá cualquier pieza de esta herramienta eléctrica que tenga defectos de material o mano de obra según lo determine MILWAUKEE mediante una revisión, por un periodo de cinco (5) años después de la fecha de compra a menos que se indique lo contrario. Al devolver la herramienta eléctrica a un centro de servicio de fábrica de MILWAUKEE o a una estación de servicio autorizada de MILWAUKEE, es necesario que la devolución se haga con flete pagado por adelantado y asegurado. Se debe incluir una copia del comprobante de compra con el producto devuelto. Esta garantía no aplica a daños que MILWAUKEE determine que son ocasionados por reparaciones o intentos de reparaciones realizados por una persona que no sea personal autorizado de MILWAUKEE, uso indebido, alteraciones, maltrato, desgaste normal, falta de mantenimiento o accidentes.

Desgaste normal: Muchas herramientas eléctricas necesitan cambios de piezas y mantenimiento periódicos para alcanzar su máximo rendimiento Esta garantía no cubre la reparación cuando el uso normal ha agotado la vida útil de una pieza, incluyendo, entre otros, engranajes del carrito, mandriles, cepillos, cables, zapatas de sierra, abrazaderas de hoja, juntas tóricas, sellos, protectores, hojas de accionamiento, pistones, herrajes, levantadores y arandelas de cubierta de los protectores.

*La presente garantía no cubre ni las baterías ni todas las herramientas eléctricas. Consulte las distintas garantías independientes que están disponibles para estos productos.

La vigencia de la garantía de la luz LED en la lámpara LED de trabajo (49-24-0171) y el foco mejorado de LED (49-81-0090) es la misma que la vida útil del producto sujeto a las limitaciones anteriores. Si la luz LED o el foco mejorado LED presentan fallas durante su suso normal, se cambiará la pieza sin costo.

No es necesario realizar el registro de la garantía para recibir la garantía correspondiente a un producto de herramienta eléctrica de MILWAUKEE. La fecha de fabricación del producto servirá para determinar la vigencia de la garantía en caso de que no presente ningún comprobante de compra al solicitar el servicio en garantía.

LA ACEPTACIÓN DE LOS RESARCIMIENTOS EXCLUSIVOS DE REPARACIÓN Y SUSTITUCIÓN AQUÍ DESCRITOS ES UNA CONDICIÓN DEL CONTRATO EN CUANTO A LA COMPRA DE TODO PRODUCTO DE MILWAUKEE. SI USTED NO ACEPTA ESTA CONDICIÓN, NO DEBE COMPRAR EL PRODUCTO. MILWAUKEE NO SERÁ RESPONSABLE EN NINGÚN CASO DE DAÑOS INCIDENTALES, ESPECIALES, EMERGENTES O PUNITIVOS NI DE NINGÚN COSTO, HONORARIOS DE ABOGADOS, GASTOS, PÉRDIDAS O DEMORAS QUE SUPUESTAMENTE SEAN CONSECUENCIA DE ALGÚN DAÑO, FALLA O DEFECTO DE ALGUNO DE LOS PRODUCTOS, INCLUYENDO, ENTRE OTROS, RECLAMACIONES POR PÉRDIDA DE UTILIDADES. ALGUNOS ESTADOS NO PERMITEN LA EXCLUSIÓN O LIMITACIÓN DE RESPONSABILIDAD POR DAÑOS INCIDENTALES O EMERGENTES, POR LO QUE LA ANTERIOR LIMITACIÓN O EXCLUSIÓN PODRÍA NO APLICARSE EN SU CASO. ESTA GARANTÍA ES EXCLUSIVA Y SUSTITUYE TODAS LAS DEMÁS GARANTÍAS EXPRESAS, SEAN ESTAS ESCRITAS U ORALES. HASTA DONDE PERMITA LA LEY, MILWAUKEE DESCONOCE CUALQUIER GARANTÍA IMPLÍCITA, INCLUYENDO, SIN LIMITACIÓN, CUALQUIER GARANTÍA IMPLÍCITA DE COMERCIABILIDAD O IDONEIDAD PARA UN FIN O USO ESPECÍFICO; HASTA EN QUE DICHO DESCONOCIMIENTO NO SEA PERMITIDO POR LA LEY, DICHAS GARANTÍAS IMPLÍCITAS SE LIMITAN A LA DURACIÓN DE LA GARANTÍA EXPRESA CORRESPONDIENTE SEGÚN LO ARRIBA DESCRITO. ALGUNOS ESTADOS NO PERMITEN LIMITACIONES EN LA VIGENCIA DE UNA GARANTÍA IMPLÍCITA, POR LO QUE LA ANTERIOR LIMITACIÓN PUDIERA NO APLICAR A USTED. ESTA GARANTÍA LE CONFIERE DERECHOS JURÍDICOS ESPECÍFICOS Y USTED PODRÍA, ADEMÁS, TENER OTROS DERECHOS QUE VARÍAN SEGÚN EL ESTADO.

Esta garantía aplica únicamente a los productos vendidos en EE. UU. y Canadá.

Consulte la pestaña “Búsqueda de centro de servicio” en la sección de Partes y servicio del sitio web de MILWAUKEE en www.milwaukeetool.com o llame al 1.800.SAWDUST (1.800.729.3878) para localizar su centro de servicio más cercano para darle servicio, con y sin garantía, a una herramienta de MILWAUKEE.

PÓLIZA DE GARANTÍA - VALIDA SOLO PARA MÉXICO, AMÉRICA CENTRAL Y EL CARIBE

La garantía de TECHTRONIC INDUSTRIES es por 5 años a partir de la fecha original de compra.

Esta tarjeta de garantía cubre cualquier defecto de material y mano de obra en ese Producto.

Para hacer válida esta garantía, presente esta tarjeta de garantía, cerrada/sellada por el distribuidor o la tienda donde compró el producto, al Centro de Servicio Autorizado (ASC). O, si esta tarjeta no se ha cerrado/sellado, presente la prueba original de compra a ASC. Llame 55 4160-3547 para encontrar el ASC más cercano, para servicio, partes, accesorios o componentes.

Procedimiento para hacer válida esta garantía

Lleve el producto a ASC, junto con la tarjeta de garantía cerrada/sellada por el distribuidor o la tienda donde compró el producto, y cualquier pieza o componente defectuoso se reemplazará sin costo para usted. Cubriremos todos los costos de flete con relación a este proceso de garantía.

Excepciones

Esta garantía no tendrá validez en las siguientes situaciones:

a) Cuando el producto se use de manera distinta a la que indica el manual del usuario final o de instrucciones.
b) Cuando las condiciones de uso no sean normales.
c) Cuando otras personas no autorizadas por TECHTRONIC INDUSTRIES modifiquen o reparen el producto.

Nota: si el juego de cables está dañado, tiene que reemplazarse en un Centro de Servicio Autorizado para evitar riesgos eléctricos.

CENTRO DE SERVICIO Y ATENCIÓN
Llame al 55 4160-3547

IMPORTADO Y COMERCIALIZADO POR
TECHTRONIC INDUSTRIES, MÉXICO, S.A. DE C.V.
Miguel de Cervantes Saavedra No.301 Piso 5, Torre Norte
11520 Colonia Ampliación Granada
Miguel Hidalgo, Ciudad de Mexico, Mexico

Modelo: _____

Fecha de Compra: _____

Sello del Distribuidor:

MILWAUKEE TOOL
13135 West Lisbon Road
Brookfield, WI 53005 USA

PN0004152d2
03/25

01623400101Q-02(A)
Printed in