OPERATOR'S MANUAL
MANUEL de L'UTILISATEUR
MANUAL del OPERADOR

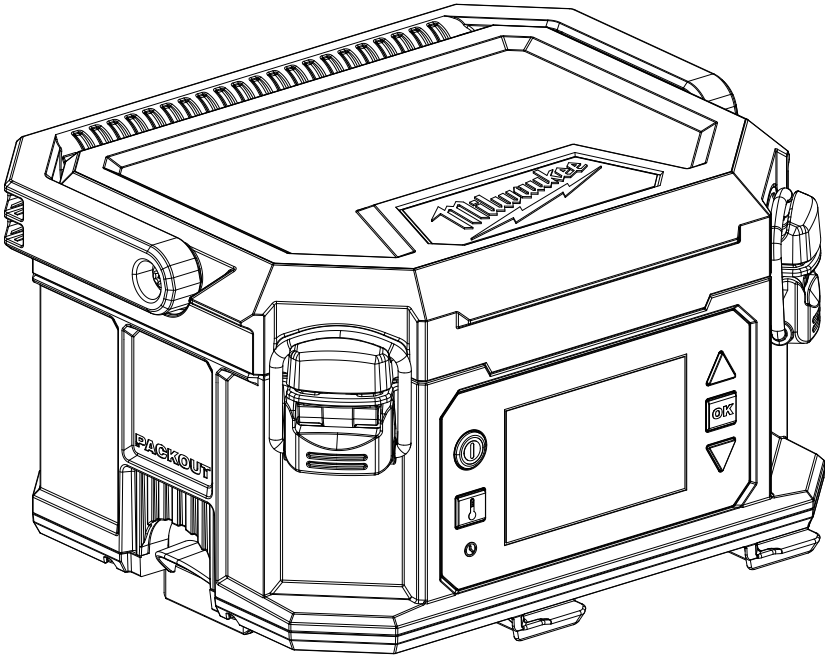

Cat. No. / No de Cat.
0811-20

M18™ JOBSITE LUNCH WARMER
CHAUFFE-PLATS POUR CHANTIER M18™
LONCHERA ELÉCTRICA PARA OBRA M18™

WARNING **To reduce the risk of injury, user must read and understand operator's manual.**
AVERTISSEMENT **Afin de réduire le risque de blessures, l'utilisateur doit lire et bien comprendre le manuel.**
ADVERTENCIA **Para reducir el riesgo de lesiones, el usuario debe leer y entender el manual.**

SPECIFIC SAFETY RULES FOR LUNCH WARMERS

- **WARNING** **Always remove the battery pack any time the tool is not in use or when cleaning.**
- **Warmer is not intended for cooking food.** Warmer is intended for reheating food; use only as instructed.
- **Warmer does not maintain hot or cold food-safety temperatures.**
- **Heating performance may vary based on environmental conditions, battery capacity, battery charge level, temperature setting, food types, food volume, etc.**
- **Warmer and contents get HOT! To avoid injury, take care when operating especially when handling container. Use caution when handling. Do not touch hot surfaces. Use the edges of the container lid latches when removing the container from the body of the warmer. Do not touch heating plate when in use.** Failure to follow these instructions can result in burns.
- **Do not allow persons with reduced physical, sensory, or mental capabilities or unfamiliar with these instructions to operate the warmer.**
- **Never allow children to operate the warmer.**
- **Only use with provided container. Do not place food directly in the body of the warmer.**
- **Container gets HOT!** Setting hot container on surfaces may cause damage.
- **Do not store or place anything that may damage the heating plate of the warmer.**
- **Keep the area between the container and heating plate clean and clear of debris.**
- **Always latch tool lid closed and close all edges of the container lid onto container when in use.**
- **Do not submerge tool in water.**
- **Do not place tool or tool lid in dishwasher.**
- **Container, container lid and gasket are dishwasher safe.**
- **Do not microwave tool or container.**
- **Domestic Use Only.**
- **Store indoors.**
- **Use the tool on a level surface to avoid spills.**
- **Do not mount on PACKOUT™ wall plates.**
- **Do not mount on or in a vehicle or trailer.**
- **Always use common sense and be cautious when using tools.** It is not possible to anticipate every situation that could result in a dangerous outcome. Do not use this tool if you do not understand these operating instructions or you feel the work is beyond your capability; contact Milwaukee Tool or a trained professional for additional information or training.
- **Maintain labels and nameplates.** These carry important information. If unreadable or missing, contact a MILWAUKEE service facility for a replacement.

SYMBOLOGY

V	Volts
⎓	Direct Current
	Do not expose battery to liquids
	Read Operator's Manual
	Power Button
	Adjust heat setting level & Heat Now Start/Stop
	Set Real Time Clock
▲	Up
OK	OK
▼	Down
	Do not use in microwave
	Dishwasher Safe
	Not Dishwasher Safe
	Food Safe Material
	Do not mount on or in a vehicle or trailer
NOM	Approval Mark for Mexico
c UL us	UL Listing for Canada and U.S.

SPECIFICATIONS

Cat. No. 0811-20
Volts ..... 18 DC
Battery Type ..... M18™
Charger Type ..... M18™
Heating Temperature Range ..... 165°F to 205°F
Container capacity ..... 4.75 c (1125 mL)
Container (3 pack) ..... Cat. No. 49-16-0203
Recommended Ambient
Operating Temperature ..... 0°F to 125°F

FUNCTIONAL DESCRIPTION

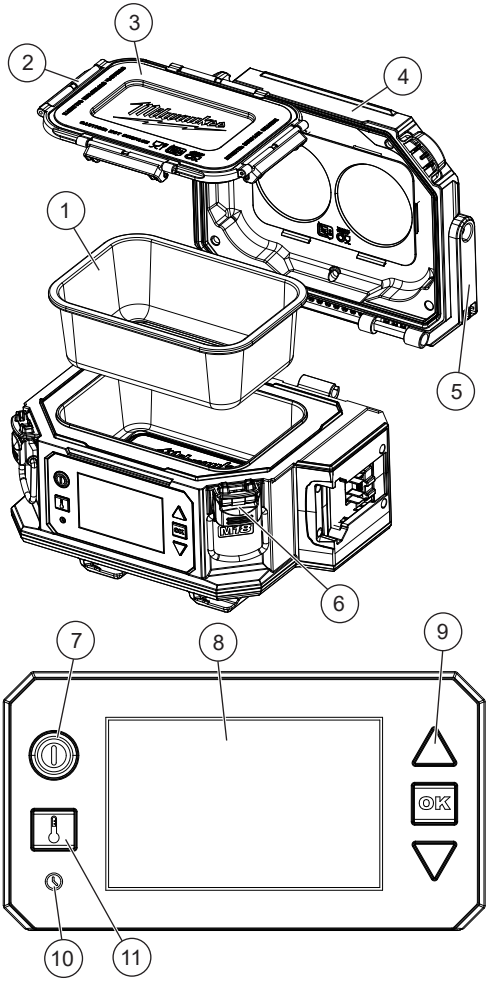

1. Container
2. Container lid latch
3. Container lid and gasket
4. Tool lid
5. Carry handle
6. Tool lid latch
7. Power button
8. Display
9. Selection arrows and confirmation OK button
10. Set Real Time Clock button
11. Adjust heat setting level & Heat Now Start/Stop button

Display

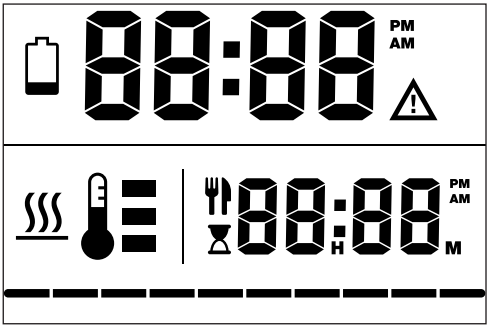

Icon	Description
	Solid - Low battery Flashing - Battery charge level unable to complete entire 2 hour heating.
10:00 AM	Real Time Clock
	Overtemp warning. Replace battery or allow tool to cool.
	Heating is active
	Heat Level Indicator
12:15 PM	Target Meal Time
2:00	Meal Time Countdown
————————	Progress bar - Segments light up red (from left-to-right) as a percentage of the time between heating beginning and Target Meal Time. Bar turns green when heating cycle is complete.

ASSEMBLY

⚠WARNING Always remove the battery pack any time the tool is not warming or in use.

Removing/Inserting the Battery

To **remove** the battery, push in the release buttons and pull the battery pack away from the tool.

To **insert** the battery, slide the pack into the body of the tool. Make sure it latches securely into place.

⚠WARNING Recharge only with the charger specified for the battery. For specific charging instructions, read the operator's manual supplied with the charger and battery.

Only use accessories specifically recommended for this tool. Others may be hazardous.

Setting Real Time Clock

1. Press and hold the power button to turn on the warmer.
2. Press the clock button to enter clock mode.
   NOTE: Press and hold the clock button to toggle between 12-hour (AM/PM) and 24-hour time format.
3. Use the up ▲ and down ▼ buttons to set the hours then press the **OK** button to continue.
4. Use the up ▲ and down ▼ buttons to set the minutes then press the **OK** button.

OPERATION

⚠WARNING Always remove the battery pack any time the tool is not in use or when cleaning.

Warmer is not intended for cooking food. Warmer is intended for reheating food; use only as instructed.

Warmer does not maintain hot or cold food-safety temperatures.

Heating performance may vary based on environmental conditions, battery capacity, battery charge level, temperature setting, food types, food volume, etc.

Turning the Warmer On/Off

1. To turn **on** the warmer, press and hold the power button.
2. To turn **off** the warmer, press and hold the power button.

Setting Target Meal Time

Set the meal time for **when the food should be ready to eat**. The warmer will automatically turn on 2 hours prior to meal time and heat the food until meal time is reached. The warmer will remain on for 30 minutes after meal time before turning off automatically. Target meal time setting is stored from last usage.

1. Turn on the warmer.
2. The meal time hours setting will blink.
3. Use the up ▲ and down ▼ buttons to set the desired hours then press the **OK** button to continue.
4. Use the up ▲ and down ▼ buttons to set the desired minutes then press the **OK** button.
5. The meal time setting will display.

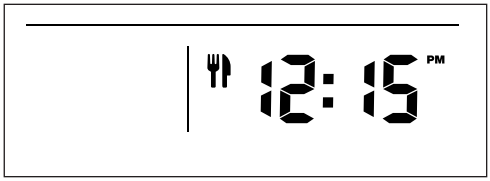

6. Two hours prior to meal time setting, the warmer will automatically turn on and begin heating.
7. The display changes to focus on the upcoming meal time:

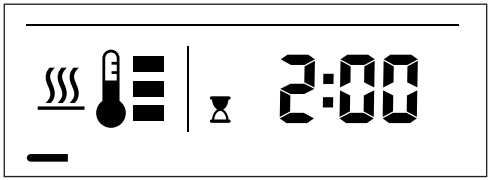

   - The heating indicator will turn on and blink.
   - The hourglass indicator will turn on and the 2 hour heating timer countdown will begin.
   - The progress bar indicator will light red and gradually grow from left to right equal with the heating timer countdown.
8. When heating cycle is complete the progress bar will turn green.
9. The display will remain on for 30 minutes before turning off automatically.

⚠CAUTION Warmer and contents get HOT! Use caution when handling. Do not touch hot surfaces. Use the edges of the container lid when removing the container from the body of the warmer.

10. To **cancel** meal time at anytime, press and hold the power button.

Heat Now Mode Starting/Stopping

1. Turn on the warmer.
2. To **start** heating, press and hold the button until the heating indicator turns on and blinks.
3. To **stop** heating, press and hold the button until the heating indicator turns off.

Adjusting the Heating Level

Press the button to cycle through the heat levels . The heat level can be adjusted at any time.

Low Battery Resume Heating

If battery runs low, replace battery to continue heating towards the target meal time. Warmer will automatically resume the target meal time set when battery is replaced and tool is powered on within 15 minutes.

MAINTENANCE

⚠WARNING To reduce the risk of injury, always unplug the charger and remove the battery pack from the charger or tool before performing any maintenance. Never disassemble the battery pack, charger, or tool, except as provided in these instructions. Contact a MILWAUKEE service facility for all other repairs.

Maintaining Tool

Keep this tool, battery pack and charger in good repair by adopting a regular maintenance program. Inspect the tool for issues such as undue noise, misalignment or binding of moving parts, breakage of parts, or any other condition that may affect the tool operation. Return the tool, battery pack, and charger to a MILWAUKEE service facility for repair. Depending on use, periodically have an authorized service facility inspect and maintain the tool, battery, and charger to ensure proper performance.

If the tool does not start or operate at full power with a fully charged battery pack, clean the contacts on the battery pack. If the tool still does not work properly, return the tool, charger and battery pack, to a MILWAUKEE service facility for repairs.

⚠WARNING To reduce the risk of personal injury and damage, never immerse a tool, battery pack or charger in liquid or allow a liquid to flow inside them.

Dishwasher Safe parts

Container, container lid and gasket are dishwasher safe. Dry completely before use. Remove the gaskets from the tool lid and container lid when cleaning. Reinstall gaskets before use.

Cleaning the Warmer

⚠WARNING Always remove the battery pack any time the tool is not in use or when cleaning.

Clean dust and debris from any vents. Keep tool clean, dry and free of oil or grease. Use only mild soap and a damp cloth to clean, since certain cleaning agents and solvents are harmful to plastics and other insulated parts. Some of these include gasoline, turpentine, lacquer thinner, paint thinner, chlorinated cleaning solvents, ammonia and household detergents containing ammonia. Never use flammable or combustible solvents around tools.

Repairs

For repairs, return the tool, battery pack and charger to the nearest authorized service center.

ACCESSORIES

⚠WARNING Use only recommended accessories. Others may be hazardous.

For a complete listing of accessories, go online to www.milwaukeetool.com or contact a distributor.

SERVICE - UNITED STATES

1-800-SAWDUST (1.800.729.3878)

Monday - Friday, 7:00 AM - 6:30 PM CST
or visit **www.milwaukeetool.com**

Contact Corporate After Sales Service Technical Support with technical, service/repair, or warranty questions.

Email: metproductsupport@milwaukeetool.com

Become a Heavy Duty Club Member at www.milwaukeetool.com to receive important notifications regarding your tool purchases.

SERVICE - CANADA

Milwaukee Tool (Canada) Ltd
1.877.948.2360

Monday - Friday, 8:00 AM - 4:30 PM EST
or visit www.milwaukeetool.ca

LIMITED WARRANTY USA & CANADA

This MILWAUKEE power tool* is warranted to the original purchaser from an authorized MILWAUKEE distributor only to be free from defects in material and workmanship. Subject to certain exceptions, MILWAUKEE will repair or replace any part on this power tool which, after examination, is determined by MILWAUKEE to be defective in material or workmanship for a period of three (3) years after the date of purchase unless otherwise noted. Return of the power tool to a MILWAUKEE factory Service Center location or MILWAUKEE Authorized Service Station, freight prepaid and insured, is required. A copy of the proof of purchase should be included with the return product. This warranty does not apply to damage that MILWAUKEE determines to be from repairs made or attempted by anyone other than MILWAUKEE authorized personnel, misuse, alterations, abuse, normal wear and tear, lack of maintenance, or accidents.

Normal Wear: Many power tools need periodic parts replacement and service to achieve best performance. This warranty does not cover repair when normal use has exhausted the life of a part including, but not limited to, chucks, brushes, cords, saw shoes, blade clamps, o-rings, seals, bumpers, driver blades, pistons, strikers, lifters, and bumper cover washers.

*This warranty does not cover battery packs or all power tools. Refer to the separate and distinct warranties available for those products.

The warranty period for the LED in the LED Work Light (49-24-0171) and the LED Upgrade Bulb (49-81-0090) is the lifetime of the product subject to the limitations above. If during normal use the LED or LED Upgrade Bulb fails, the part will be replaced free of charge.

Warranty Registration is not necessary to obtain the applicable warranty on a MILWAUKEE power tool product. The manufacturing date of the product will be used to determine the warranty period if no proof of purchase is provided at the time warranty service is requested.

ACCEPTANCE OF THE EXCLUSIVE REPAIR AND REPLACEMENT REMEDIES DESCRIBED HEREIN IS A CONDITION OF THE CONTRACT FOR THE PURCHASE OF EVERY MILWAUKEE PRODUCT. IF YOU DO NOT AGREE TO THIS CONDITION, YOU SHOULD NOT PURCHASE THE PRODUCT. IN NO EVENT SHALL MILWAUKEE BE LIABLE FOR ANY INCIDENTAL, SPECIAL, CONSEQUENTIAL, OR PUNITIVE DAMAGES, OR FOR ANY COSTS, ATTORNEY FEES, EXPENSES, LOSSES OR DELAYS ALLEGED TO BE AS A CONSEQUENCE OF ANY DAMAGE TO, FAILURE OF, OR DEFECT IN ANY PRODUCT INCLUDING, BUT NOT LIMITED TO, ANY CLAIMS FOR LOSS OF PROFITS. SOME STATES DO NOT ALLOW THE EXCLUSION OR LIMITATION OF INCIDENTAL OR CONSEQUENTIAL DAMAGES, SO THE ABOVE LIMITATION OR EXCLUSION MAY NOT APPLY TO YOU. THIS WARRANTY IS EXCLUSIVE AND IN LIEU OF ALL OTHER EXPRESS WARRANTIES, WRITTEN OR ORAL. TO THE EXTENT PERMITTED BY LAW, MILWAUKEE DISCLAIMS ANY IMPLIED WARRANTIES, INCLUDING WITHOUT LIMITATION ANY IMPLIED WARRANTY OF MERCHANTABILITY OR FITNESS FOR A PARTICULAR USE OR PURPOSE; TO THE EXTENT SUCH DISCLAIMER IS NOT PERMITTED BY LAW, SUCH IMPLIED WARRANTIES ARE LIMITED TO THE DURATION OF THE APPLICABLE EXPRESS WARRANTY AS DESCRIBED ABOVE. SOME STATES DO NOT ALLOW LIMITATIONS ON HOW LONG AN IMPLIED WARRANTY LASTS, SO THE ABOVE LIMITATION MAY NOT APPLY TO YOU, THIS WARRANTY GIVES YOU SPECIFIC LEGAL RIGHTS, AND YOU MAY ALSO HAVE OTHER RIGHTS WHICH VARY FROM STATE TO STATE.

This warranty applies to product sold in the U.S.A. and Canada only. Please consult the 'Service Center Search' in the Parts & Service section of MILWAUKEE's website www.milwaukeetool.com or call 1.800. SAWDUST (1.800.729.3878) to locate your nearest service facility for warranty and non-warranty service on a MILWAUKEE power tool.

RÈGLES DE SÉCURITÉ PARTICULIÈRES CONCERNANT LES CHAUFFE-PLATS

- **⚠AVERTISSEMENT Toujours retirer le bloc-piles à chaque fois que l'outil n'est pas utilisé et lorsqu'il est nettoyé.**
- **Le chauffe-plats n'est pas conçu pour cuire des aliments.** Le chauffe-plats est conçu pour réchauffer les repas ; utiliser uniquement comme indiqué.
- **Le chauffe-plats ne préserve pas les températures sécuritaires de cuisson au froid ou au chaud.**
- **Le rendement thermique peut varier en fonction des conditions environnementales, de la puissance du bloc-piles, de l'autonomie du bloc-piles, des paramètres de température, des types et du volume de la nourriture, etc.**
- **Le chauffe-plats et le contenu sont CHAUDS ! Afin d'éviter des blessures, veuillez prendre soin lors du fonctionnement, particulièrement lorsque le récipient est manipulé. Manipuler avec précaution. Ne pas toucher les surfaces chaudes. Se servir des bords des loquets du couvercle du récipient lorsque le récipient est retiré du corps du chauffe-plats. Ne pas toucher la plaque chauffante lorsqu'elle est utilisée.** Ne pas suivre ces consignes peut entraîner des brûlures.
- **Ne pas laisser des personnes ayant des capacités physiques, sensorielles ou mentales réduites ou des personnes qui ne sont pas familiarisées avec ces consignes utiliser le chauffe-plats.**
- **Ne laissez jamais les enfants utiliser le chauffe-plats.**
- **Utiliser uniquement avec le récipient fourni. Ne pas mettre les aliments directement dans le corps du chauffe-plats.**
- **Le récipient est CHAUD !** Poser le récipient chaud sur des surfaces pourra entraîner des dommages.
- **Ne rien ranger ou mettre sur la plaque chauffante du chauffe-plats qui pourrait l'endommager.**
- **Garder la zone entre le récipient et la plaque chauffante propre et exempte de débris.**
- **Toujours fermer à loquet le couvercle de l'outil et fermer tous les bords du couvercle du récipient au récipient lorsqu'il est utilisé.**
- **Ne pas plonger l'outil dans l'eau.**
- **Ne pas mettre l'outil ou son couvercle dans le lave-vaisselle.**
- **Le récipient, le couvercle du récipient et le joint étanche sont lavables au lave-vaisselle.**
- **Ne pas mettre l'outil ou le récipient dans le micro-ondes.**
- **Usage domestique seulement.**
- **Conserver à l'intérieur.**
- **Utiliser l'outil sur une surface uniforme pour éviter des renversements.**
- **Ne pas monter sur les plaques murales PACKOUT™.**
- **Ne pas monter sur un véhicule ou un camion ou à l'intérieur de ces véhicules.**
- **Toujours faire preuve de bons sens et procéder avec prudence lors de l'utilisation d'outils.** C'est impossible de prévoir toutes les situations dont le résultat est dangereux. Ne pas utiliser cet outil si vous ne comprenez pas ces instructions d'opération ou si vous pensez que le travail dépasse votre capacité ; veuillez contacter Milwaukee Tool ou un professionnel formé pour recevoir plus d'information ou formation.
- **Maintenir en l'état les étiquettes et les plaques d'identification.** Des informations importantes y figurent. Si elles sont illisibles ou manquantes, contacter un centre de services et d'entretien MILWAUKEE pour un remplacement.

PICTOGRAPHIE

V — Volts

⎓ — Courant direct

Ne pas exposer le bloc-piles aux liquides

Lire le manuel d'utilisation

Touche d'alimentation

Paramètre de réglage de réchauffage
Touche de début / arrêt de réchauffage

Réglage de l'horloge du temps

Haut

OK — OK

Bas

Ne pas chauffer au micro-ondes.

Lavable au lave-vaisselle

Non lavable au lave-vaisselle

Matériau sécuritaire de cuisson

Ne pas monter sur un véhicule ou un camion ou à l'intérieur de ces véhicules

NOM — Marca de aprobación para México

c UL us — UL Listing Mark pour Canada et États-unis

SPÉCIFICATIONS

No de Cat. 0811-20
Volts ..... 18 CD
Type de batterie ..... M18™
Type de chargeur ..... M18™
Plage de température de réchauffage ..... 74°C à 96°C (165°F à 205°F)
Capacité du récipient ..... 1125 mL (4,75 c)
Récipient (paquet de 3) ..... No de Cat. 49-16-0203
Température ambiante de fonctionnement recommandée ..... -18°C à 50°C (0°F à 125°F)

DESCRIPTION FONCTIONNELLE

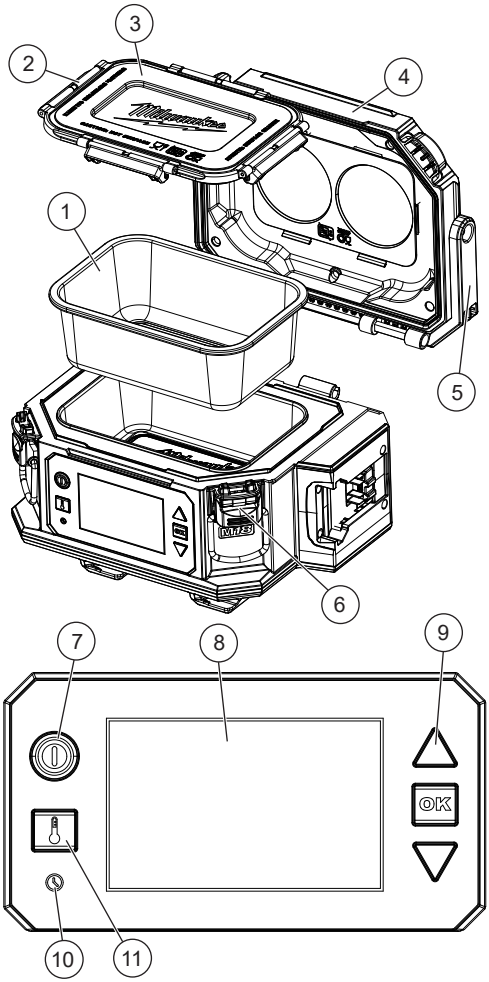

1. Récipient
2. Loquets du couvercle du récipient
3. Couvercle et joint étanche du récipient
4. Couvercle de l'outil
5. Poignée de transport
6. Loquet du couvercle de l'outil
7. Touche d'alimentation
8. Afficheur
9. Flèches de sélection et touche de confirmation « OK »
10. Touche de réglage de l'horloge du temps
11. Paramètre de réglage de réchauffage
Touche « Débuter / arrêter réchauffage maintenant »

Afficheur

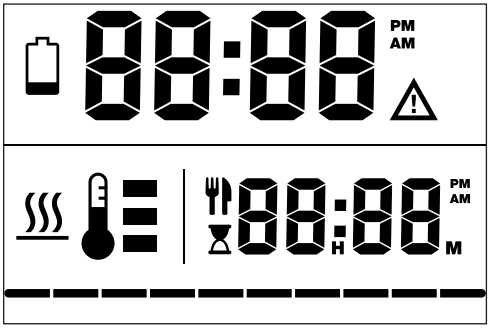

Icône	Description
	Voyant fixe : batterie faible Voyant clignotant : niveau de charge insuffisant pour assurer un chauffage complet de 2 heures.
10:00 AM	Horloge du temps
	Avertissement de surchauffe. Remplacez la batterie ou laissez l'appareil refroidir.
	Le réchauffage est actif
	Voyant du niveau de réchauffage
12:15 PM	Temps visé du repas
2:00	Compte à rebours du repas
	Barre de progression : les indicateurs s'allument en rouge (de gauche à droite) en format de pourcentage qui affiche le temps entre le moment où le réchauffage a commencé et le temps visé du repas. La barre devient verte lorsque le cycle de réchauffage s'est terminé.

MONTAGE DE L'OUTIL

⚠AVERTISSEMENT Toujours retirer le bloc-piles à chaque fois que l'outil n'est pas utilisé ou qu'il ne réchauffe pas de repas.

Insertion / Retrait de la batterie

Pour **retirer** la batterie, enfoncer les boutons de déverrouillage et la tirer hors de l'outil.
Pour **insérer** la batterie, la glisser dans le corps de l'outil. S'assurer qu'elle est fixée solidement.

⚠AVERTISSEMENT Ne recharger la batterie qu'avec le chargeur spécifié. Pour les instructions de charge spécifiques, lire le manuel d'utilisation fourni avec le chargeur et les batteries.

L'emploi d'accessoires autres que ceux qui sont expressément recommandés pour cet outil peut comporter des risques. En utiliser d'autres pourra poser un danger.

Réglage de l'horloge du temps

1. Enfoncer le bouton d'alimentation ⏻ pour allumer le chauffe-plats.
2. Appuyer sur le bouton de l'horloge ⏲ pour entrer dans le mode de l'horloge.
   REMARQUE : Enfoncer le bouton de l'horloge ⏲ pour établir le format d'heure en 12 heures (AM / PM) et 24 heures.
3. Utilisez les boutons haut ▲ et bas ▼ pour régler les heures, puis appuyez sur le bouton **OK** pour continuer.
4. Utilisez les boutons haut ▲ et bas ▼ pour régler les minutes, puis appuyez sur le bouton **OK**.

MANIEMENT

⚠AVERTISSEMENT Toujours retirer le bloc-piles à chaque fois que l'outil n'est pas utilisé et lorsqu'il est nettoyé.

Le chauffe-plats n'est pas conçu pour cuire des aliments. Le chauffe-plats est conçu pour réchauffer les repas ; utiliser uniquement comme indiqué.

Le chauffe-plats ne préserve pas les températures sécuritaires de cuisson au froid ou au chaud.

Le rendement thermique peut varier en fonction des conditions environnementales, de la puissance du bloc-piles, de l'autonomie du bloc-piles, des paramètres de température, des types et du volume de la nourriture, etc.

Allumage / éteint du chauffe-plats

1. Pour **allumer** le chauffe-plats, enfoncer le bouton d'alimentation ⏻ .
2. Pour **étendre** le chauffe-plats, enfoncer le bouton d'alimentation ⏻ .

Réglage du temps visé du repas

Fixez l'heure du repas, c'est-à-dire **le moment où les aliments doivent être prêts à être consommés.** Le chauffe-plats s'allumera automatiquement 2 heures avant le temps de votre repas et il réchauffera votre repas jusqu'à ce que le temps soit venu. Le chauffe-plats restera allumé pendant 30 minutes après le temps de votre repas avant de s'éteindre automatiquement. Le paramètre de temps visé du repas est enregistré d'après la dernière utilisation.

1. Allumer le chauffe-plats.
2. Le paramètre de l'heure du repas clignotera.
3. Utilisez les boutons haut ▲ et bas ▼ pour régler les heures, puis appuyez sur le bouton **OK** pour continuer.
4. Utilisez les boutons haut ▲ et bas ▼ pour régler les heures, puis appuyez sur le bouton **OK** pour continuer.
5. Le réglage de l'heure du repas s'affichera.

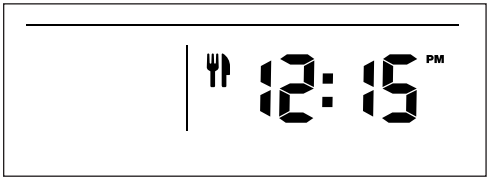

6. Le chauffe-plats s'allumera et débutera le réchauffage deux heures avant l'heure du repas établie.
7. L'afficheur change pour afficher le temps du repas à venir :

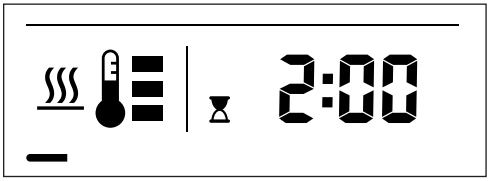

- L'indicateur de réchauffage ♨ s'allumera et clignotera.
- L'indicateur de sablier ⌛ s'allumera et le temporisateur du compte à rebours de réchauffage de 2 heures commencera.
- L'indicateur de la barre de progression s'allumera en rouge et avancera graduellement de gauche à droite avec le temporisateur du compte à rebours de réchauffage.

8. La barre de progression deviendra verte lorsque le cycle de réchauffage s'est terminé.
9. L'afficheur restera allumé pendant 30 minutes avant de s'éteindre automatiquement.

⚠ATTENTION Le chauffe-plats et le contenu sont CHAUDS ! Manipuler avec précaution. Ne pas toucher les surfaces chaudes. Se servir des bords du couvercle du récipient lorsque le récipient est retiré du corps du chauffe-plats.

10. Pour **annuler** le temps du repas à n'importe quel moment, enfoncer le bouton d'alimentation ⏻ .

Début / arrêt du mode de réchauffage

1. Allumer le chauffe-plats.
2. Pour **débuter** le réchauffage, enfoncer 🌡 bouton jusqu'à ce que l'indicateur de réchauffage ♨ s'allume et clignote.
3. Pour **arrêter** le réchauffage, enfoncer 🌡 bouton jusqu'à ce que l'indicateur de réchauffage ♨ s'éteigne.

Réglage du niveau de réchauffage

Appuyer sur 🌡 bouton pour passer entre les différents niveaux de réchauffage ☰. Le niveau de réchauffage peut être réglé à n'importe quel moment.

Fonction de reprise de réchauffage en cas de faible autonomie

Si la batterie est basse, remplacez-la pour continuer à chauffer jusqu'à l'heure du repas souhaitée. Le chauffe-plats reprendra automatiquement le temps de réchauffage précédemment établi, pourvu que le bloc-piles soit remplacé et que l'outil soit allumé dans les 15 prochaines minutes.

ENTRETIEN

⚠AVERTISSEMENT Pour minimiser les risques de blessures corporelles, débranchez le chargeur et retirez la batterie du chargeur ou de l'outil avant d'y effectuer des travaux d'entretien. Ne jamais démonter le bloc-piles, le chargeur ou la outil, sauf si ces instructions indiquent faire une telle chose. Pour toute autre réparation, contacter un centre de service de MILWAUKEE.

Entretien de l'outil

Gardez ceci outil en bon état en adoptant un programme d'entretien ponctuel. Inspectez l'outil pour des questions telles que le bruit excessif, de grippage des pièces mobiles, de pièces cassées ou toute autre condition qui peut affecter le fonctionnement de l'outil. Retournez votre outil à un centre de service MILWAUKEE accrédité pour obtenir le service. Faire examiner et entretenir fréquemment l'outil, le bloc-piles et le chargeur, d'après leur régime d'utilisation, par un centre de service agréé pour que vous jouissiez d'un fonctionnement approprié.

Si l'outil ne démarre pas ou ne fonctionne pas à pleine puissance alors qu'il est branché sur une batterie complètement chargée, nettoyez les points de contact entre la batterie et l'outil. Si l'outil ne fonctionne toujours pas correctement, renvoyez l'outil, le chargeur et la batterie à un centre de service MILWAUKEE accrédité.

⚠AVERTISSEMENT Pour minimiser les risque de blessures et de dommages, n'immergez jamais un outil, la batterie ou le chargeur et ne laissez pas de liquide s'y infiltrer.

Pièces lavables au lave-vaisselle

Le récipient, le couvercle du récipient et le joint étanche sont lavables au lave-vaisselle. Sécher complètement avant d'utiliser. Retirer les joints du couvercle de l'outil et du couvercle du récipient lors du nettoyage. Réinstaller les joints avant d'utiliser.

Nettoyage du chauffe-plats

⚠AVERTISSEMENT Toujours retirer le bloc-piles à chaque fois que l'outil n'est pas utilisé et lorsqu'il est nettoyé.

Nettoyer les évents pour retirer les débris et la poussière. Maintenir l'outil propre, sec et exempt de la graisse et de l'huile. Utiliser uniquement un savon doux et un linge humide pour le nettoyage, puisque certains agents de nettoyage et certains solvants peuvent détériorer le plastique et les autres pièces isolées. En voici quelques exemples : l'essence, la térébenthine, les diluants à laque ou à peinture, les solvants chlorés, l'ammoniaque et les détergents à usage domestique qui en contiennent. Ne jamais utiliser des solvants inflammables ou combustibles autour des outils.

Réparations

Pour les réparations, retournez outil, batterie et chargeur en entier au centre-service autorisé le plus près.

ACCESOIRES

⚠AVERTISSEMENT L'utilisation d'autres accessoires que ceux qui sont spécifiquement recommandés pour cet outil peut comporter des risques.

Pour une liste complète des accessoires, visiter le site internet www.milwaukeetool.com ou contactez un distributeur.

SERVICE - CANADA

Milwaukee Tool (Canada) Ltd
1.877.948.2360
Monday - Friday, 8:00 AM - 4:30 PM EST
www.milwaukeetool.ca

GARANTIE LIMITÉE - AUX ÉTATS-UNIS ET AU CANADA

Cet outil électrique MILWAUKEE* est garanti à l'acheteur d'origine uniquement par un distributeur agréé de MILWAUKEE d'être exempt de vice du matériau et de fabrication. Sous réserve de certaines exceptions, MILWAUKEE réparera ou remplacera toute pièce de cet outil électrique qui, après examen par MILWAUKEE, est affectée d'un vice de matériau ou de fabrication pendant une période de trois (3) ans après la date d'achat, sauf indication contraire. Il faudra retourner l'outil électrique à un centre de service en usine MILWAUKEE ou à un poste d'entretien agréé MILWAUKEE, en port prépayé et assuré. Une copie de la preuve d'achat doit être présentée lors du retour du produit. Cette garantie ne couvre pas les dommages que MILWAUKEE détermine d'être causés par des réparations ou des tentatives de réparation par quiconque d'autre que le personnel agréé par MILWAUKEE, des utilisations incorrectes, des altérations, des utilisations abusives, une usure normale, une carence d'entretien ou les accidents.

Usure normale : Par rapport à plusieurs outils électriques, il faut remplacer et entretenir leurs pièces afin de jouir de leur rendement optimal. Cette garantie ne couvre pas les cas de réparation lorsque la vie utile normale de la pièce s'est terminée, incluant, sans s'y limiter, les mandrins, les balais, les câbles, les patins de scie, les brides de lame, les joints toriques, les embouts, les butoirs, les lames d'entraînement, les pistons, les percuteurs, les poussoirs et les rondelles de protection de butoir.

*Cette garantie ne couvre ni les blocs-piles ni tous les outils électriques. Veuillez vous reporter aux autres garanties différentes disponibles pour ces produits.

La période durant lequel la garantie est valable pour la lumière à DEL de la lampe de travail à DEL (49-24-0171) et l'ampoule transformée à DEL (49-81-0090) est d'une durée égale à la vie utile du produit en raison des limites au-dessus. Si la lumière à DEL ou l'ampoule transformée à DEL tombent en panne durant l'utilisation normale, la pièce sera remplacée gratuitement.

L'inscription de la garantie n'est pas nécessaire pour bénéficier de la garantie en vigueur d'un outil électrique MILWAUKEE. La date de fabrication du produit servira à établir la période de garantie si aucune preuve d'achat n'est fournie lorsqu'une demande de service sous garantie est faite.

L'ACCEPTATION DES RECOURS EXCLUSIFS DE RÉPARATION ET DE REMPLACEMENT DÉCRITS PAR LA PRÉSENTE EST UNE CONDITION DU CONTRAT D'ACHAT DE TOUT PRODUIT MILWAUKEE. SI VOUS N'ACCEPTEZ PAS CETTE CONDITION, VOUS NE DEVEZ PAS ACHETER LE PRODUIT. EN AUCUN CAS MILWAUKEE NE SAURAIT ÊTRE RESPONSABLE DE TOUT DOMMAGE ACCESSOIRE, SPÉCIAL OU INDIRECT, DE DOMMAGES-INTÉRÊTS PUNITIFS OU DE TOUTE DÉPENSE, D'HONORAIRES D'AVOCATS, DE FRAIS, DE PERTE OU DE DÉLAIS ACCESSOIRES À TOUT DOMMAGE, DÉFAILLANCE OU DÉFAUT DE TOUT PRODUIT, Y COMPRIS NOTAMMENT LES PERTES DE PROFIT. CERTAINS ÉTATS ET PROVINCES NE PERMETTANT L'EXCLUSION OU LA LIMITATION DES DOMMAGES DIRECTS OU INDIRECTS, LES RESTRICTIONS CI-DESSOUS PEUVENT NE PAS ÊTRE APPLICABLES. CETTE GARANTIE EST EXCLUSIVE ET REMPLACE TOUTE AUTRE GARANTIE EXPRESSE, QU'ELLE SOIT VERBALE OU ÉCRITE. DANS LA MESURE PERMISE PAR LA LOI, MILWAUKEE RENONCE À TOUTE GARANTIE IMPLICITE, Y COMPRIS, SANS S'Y LIMITER, TOUTE GARANTIE IMPLICITE DE COMMERCIABILITÉ OU D'ADAPTATION À UNE UTILISATION OU À UNE FIN PARTICULIÈRE. DANS LA MESURE OÙ UNE TELLE STIPULATION D'EXONÉRATION N'EST PAS PERMISE PAR LA LOI, LA DURÉE DE CES GARANTIES IMPLICITES EST LIMITÉE À LA PÉRIODE APPLICABLE DE LA GARANTIE EXPRESSE, TELLE QUE CELA EST DÉCRIT PRÉCÉDEMMENT. CERTAINES PROVINCES NE PERMETTANT PAS DE LIMITATION DE DURÉE DES GARANTIES IMPLICITES, LES RESTRICTIONS CI-DESSUS PEUVENT NE PAS ÊTRE APPLICABLES. LA PRÉSENTE CONFÈRE À L'UTILISATEUR DES DROITS LÉGAUX PARTICULIERS ; IL BÉNÉFICIE ÉGALEMENT D'AUTRES DROITS QUI VARIENT D'UNE PROVINCE À L'AUTRE.

Cette garantie s'applique uniquement aux produits vendus aux États-Unis et au Canada.

Veuillez consulter l'onglet « Trouver un centre Service », dans la section « Pièces et service » du site web de MILWAUKEE, à l'adresse www.milwaukeetool.com, ou composer le 1.800.SAWDUST (1.800.729.3878) afin de trouver le centre de service le plus proche dans votre région pour l'entretien, sous garantie ou non, de votre outil électrique MILWAUKEE.

REGLAS DE SEGURIDAD ESPECÍFICAS PARA LAS LONCHERAS

- **ADVERTENCIA Siempre quite la batería cuando no se esté usando la herramienta y al momento de limpiarla.**
- **La lonchera no está diseñada para cocinar comida.** La lonchera está diseñada para calentar comida; úsela únicamente según las instrucciones.
- **La lonchera no mantiene las temperaturas frías o calientes de inocuidad alimentaria.**
- **El funcionamiento térmico podrá variar según las condiciones ambientales, la capacidad de la batería, el nivel de carga de la batería, los ajustes de temperatura, los tipos y el volumen de los alimentos, etc.**
- **¡La lonchera y su contenido están CALIENTES! Para evitar lesiones, tenga cuidado al usar la herramienta, especialmente al momento de manipular el recipiente. Manéjese con cuidado. No toque las superficies calientes. Use los bordes de los pestillos de la tapa del recipiente al momento de quitar el recipiente del cuerpo de la lonchera. No toque la placa térmica mientras se esté usando.** No seguir estas instrucciones puede causar quemaduras.
- **No deje que personas con capacidades físicas, sensoriales o mentales reducidas o que no estén familiarizadas con estas instrucciones usen la lonchera.**
- **Nunca permita que los niños utilicen el calentador.**
- **Úsese únicamente con el recipiente incluido. No ponga la comida directamente en el cuerpo de la lonchera.**
- **¡El contenedor está CALIENTE!** Poner el recipiente caliente encima de superficies puede causar daños.
- **No guarde ni ponga nada que pueda dañar la placa térmica de la lonchera.**
- **Mantenga el área entre el recipiente y la placa térmica limpia y libre de residuos.**
- **Siempre mantenga la tapa de la herramienta cerrada y cierre todos los bordes de la tapa del recipiente encima del contenedor cuando se esté usando.**
- **No sumerja la herramienta en agua.**
- **No ponga la herramienta ni la tapa en el lavavajillas.**
- **El recipiente, la tapa del recipiente y la junta hermética son lavables en lavavajillas.**
- **No ponga la herramienta ni el recipiente en el microondas.**
- **Solamente de uso doméstico.**
- **Almacenar en interiores.**
- **Use la herramienta en una superficie uniforme para evitar derrames.**
- **No se monte en las placas para muros PACKOUT™.**
- **No se monte encima ni dentro de un vehículo o tráiler.**
- **Válgase siempre de su sentido común y sea cuidadoso cuando utilice herramientas.** No es posible anticipar todas las situaciones que podrían tener un desenlace peligroso. No utilice esta herramienta si no entiende estas instrucciones de uso o si considera que el trabajo a realizar supera sus capacidades, comuníquese con Milwaukee Tool o con un profesional capacitado para recibir capacitación o información adicional.
- **Conserve las etiquetas y las placas nominales.** Contienen información importante. Si son ilegibles o no están presentes, comuníquese con un centro de servicio MILWAUKEE para obtener un reemplazo.

ESPECIFICACIONES

Cat. No. 0811-20
Volts..... 18 CD
Tipo de batería ..... M18™
Tipo de cargador ..... M18™
Rango de temperatura de calentamiento ..... 74°C à 96°C (165 0°F à 205°F)
Capacidad del recipiente ..... 1125 mL (4,75 c)
Recipiente (paquete de 3) ..... Cat. No. 49-16-0203
Temperatura ambiente recomendada para operar ..... -18°C à 50°C (0°F à 125°F)

SIMBOLOGÍA

V — Volts

⎓ — Corriente continua

No exponga la batería a líquidos

Leer el manual del operador

Botón de encendido

Configuración de ajustes de calentamiento Botón de inicio / alto de calentamiento

Definir reloj de hora

Arriba

OK — OK

Abajo

No se use en microondas.

Lavable en lavavajillas

No lavable en lavavajillas

Material inocuo

No se monte encima ni dentro de un vehículo o tráiler

NOM — Marque d'approbation pour le Mexique

c UL us — UL Listing Mark para Canadá y Estados Unidos

DESCRIPCION FUNCIONAL

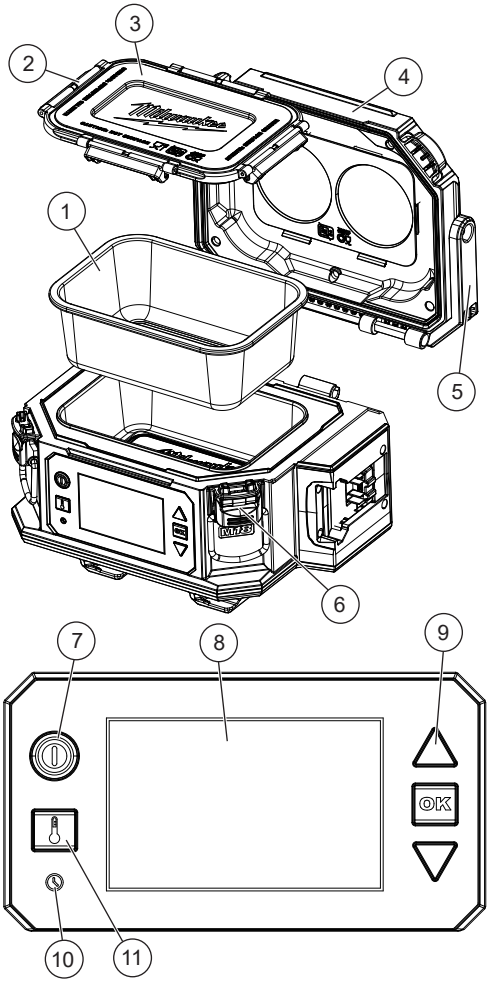

1. Recipiente
2. Pestillos de la tapa del recipiente
3. Tapa y junta hermética de recipiente
4. Tapa de herramienta
5. Asa de transporte
6. Pestillo de tapa de herramienta
7. Botón de encendido
8. Pantalla
9. Flechas de selección y botón de confirmación "OK"
10. Botón de ajustes de reloj
11. Configuración de ajustes de calentamiento Botón de inicio / alto de calentamiento

Pantalla

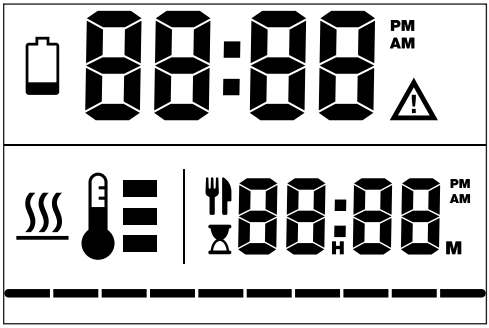

Ícono	Descripción
	Luz fija: Batería baja. Luz intermitente: El nivel de carga de la batería no es suficiente para completar las 2 horas de calentamiento.
10:00 AM	Reloj de hora
	Advertencia de sobrecalentamiento. Reemplace la batería o deje que la herramienta se enfríe.
	El calentamiento está activo
	Indicador de nivel de calentamiento
12: 15 PM	Hora prevista de comida
2:00	Cuenta regresiva de hora de comida
————————	Barra de progreso.- Las secciones se encienden en rojo (de izquierda a derecha) en formato de porcentaje que indica el tiempo entre que empezó a calentar la comida y la hora prevista de la comida. La barra se pone en color verde cuando se termina el ciclo de calor.

ENSAMBLAJE

⚠ADVERTENCIA Siempre quite la batería cuando no se esté usando la herramienta o no esté calentando comida.

Inserta/Quita la batería

Para **retirar** la batería, presione los botones de liberación y jale de la batería para sacarla de la herramienta.

Para **introducir** la batería, deslícela en el cuerpo de la herramienta. Asegúrese de que quede bien firme en su posición.

⚠ADVERTENCIA Recargue la batería sólo con el cargador especificado para ella. Para instrucciones específicas sobre cómo cargar, lea el manual del operador suministrado con la cargador y la batería.

Utilice únicamente accesorios específicamente recomendados para esta herramienta. El uso de accesorios no recomendados podría resultar peligroso.

Definición del reloj de hora

1. Mantenga oprimido el botón de encendido ⏻ para encender la lonchera.
2. Oprima el botón del reloj ⏲ para entrar al modo de reloj.
   NOTA: Mantenga oprimido el botón del reloj ⏲ para definir el formato de hora en 12 horas (AM / PM) y 24 horas.
3. Utilice los botones de arriba ▲ y abajo ▼ para ajustar las horas y luego presione el botón **OK** para continuar.
4. Utilice los botones de arriba ▲ y abajo ▼ para ajustar los minutos y luego presione el botón **OK** .

OPERACIÓN

⚠ADVERTENCIA Siempre quite la batería cuando no se esté usando la herramienta y al momento de limpiarla.

La lonchera no está diseñada para cocinar comida. La lonchera está diseñada para calentar comida; úsela únicamente según las instrucciones.

La lonchera no mantiene las temperaturas frías o calientes de inocuidad alimentaria.

El funcionamiento térmico podrá variar según las condiciones ambientales, la capacidad de la batería, el nivel de carga de la batería, los ajustes de temperatura, los tipos y el volumen de los alimentos, etc.

Encendido / apagado de la lonchera

1. Para **encender** la lonchera, mantenga oprimido el botón de encendido ⏻ .
2. Para **apagar** la lonchera, mantenga oprimido el botón de encendido ⏻ .

Definición de la hora prevista de comida

Establece la hora de la comida para que **la comida esté lista para comer en ese momento.** La lonchera se encenderá automáticamente 2 horas antes de la hora de su comida y calentará su comida hasta que se cumpla la hora de su comida. La lonchera permanecerá encendida 30 minutos después de la hora de la comida antes de apagarse automáticamente. El ajuste de la hora prevista de comida se guarda a partir de su último uso.

1. Encienda la lonchera.
2. El ajuste de hora de la comida parpadeará.
3. Utilice los botones de arriba ▲ y abajo ▼ para ajustar las horas y luego presione el botón **OK** para continuar.
4. Utilice los botones de arriba ▲ y abajo ▼ para ajustar los minutos y luego presione el botón **OK** .
5. El ajuste de la hora de comida se mostrará en pantalla.

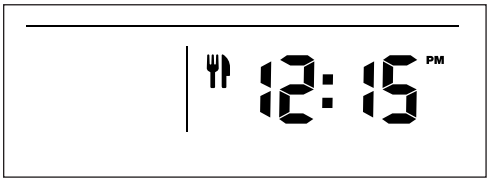

6. La lonchera se encenderá automáticamente y empezará a calentar los alimentos dos horas antes de la hora de comida definida.
7. La pantalla cambia para mostrar la próxima hora de comida:

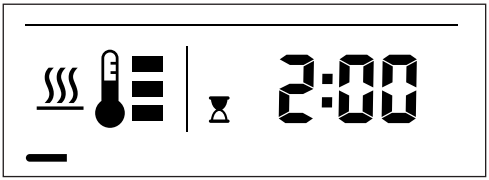

- El indicador térmico ♨ se encenderá y parpadeará.
- El indicador de reloj de arena ⌛ se encenderá y empezará el temporizador de cuenta regresiva de calefacción de 2 horas.
- El indicador de la barra de progreso se encenderá en color rojo e irá creciendo gradualmente de izquierda a derecha con el temporizador de cuenta regresiva de calentamiento.

8. La barra de progreso se pondrá en color verde cuando se termine el ciclo de calentamiento.
9. La pantalla permanecerá encendida durante 30 minutos antes de apagarse en automático.

⚠ATENCIÓN ¡La lonchera y su contenido están CALIENTES! Manéjese con cuidado. No toque las superficies calientes. Use los bordes de la tapa del recipiente al momento de quitar el recipiente del cuerpo de la lonchera.

10. Para **cancelar** la hora de comida en cualquier momento, mantenga oprimido el botón de encendido ⏻ .

Inicio / alto del modo de calentamiento

1. Encienda la lonchera.
2. Para **empezar** el calentamiento, mantenga oprimido 🌡 botón hasta que el indicador térmico ♨ se encienda y parpadee.
3. Para **detener** el calentamiento, mantenga oprimido 🌡 botón hasta que el indicador térmico ♨ se apague.

Ajustes del nivel de calentamiento

Oprima 🌡 botón para pasar entre los distintos niveles de calentamiento ☰. Puede ajustar el nivel de calentamiento en cualquier momento.

Función de reinicio de calentamiento con batería baja

Si la batería se agota, reemplácela para continuar calentando la comida hasta la hora prevista. La lonchera reiniciará automáticamente la hora de comida programada previamente, siempre y cuando se cambie la batería y se encienda la herramienta en los siguientes 15 minutos.

MANTENIMIENTO

⚠ADVERTENCIA Para reducir el riesgo de una lesión, desconecte siempre la herramienta antes de darle cualquier mantenimiento. Nunca desarme la batería, el cargador o la herramienta, salvo que así lo indiquen estas instrucciones. Comuníquese con un centro de servicio de MILWAUKEE para todas las demás reparaciones.

Mantenimiento de las herramientas

Adopte un programa regular de mantenimiento y mantenga esta herramienta en buenas condiciones. Inspeccione la herramienta para problemas como ruidos indebidos, desalineadas o agarrotadas de partes móviles, piezas rotas o cualquier otra condición que pueda afectar el funcionamiento de la herramienta. Envíe su herramienta al Centro de Servicio MILWAUKEE para reparación. Solicite que un centro de servicio autorizado revise y dé mantenimiento con frecuencia a la herramienta, la batería y el cargador, de acuerdo con su patrón de uso, con el fin de garantizar que funcionen correctamente.

Si la herramienta no arranca u opera a toda su potencia con una batería completamente cargada, limpie, con una goma o borrador, los contactos de la batería y de la herramienta. Si aun así la herramienta no trabaja correctamente, regrésela, con el cargador y la batería, a un centro de servicio MILWAUKEE.

⚠ADVERTENCIA Para reducir el riesgo de lesiones y personales y daños, nunca la sumerja una herramienta en líquidos ni permita que estos fluyan dentro de la misma.

Piezas lavables en lavavajillas

El recipiente, la tapa del recipiente y la junta hermética son lavables en lavavajillas. Seque completamente antes de usar. Quite las juntas de la tapa de la herramienta y la tapa del recipiente al momento de limpiarlas. Vuelva a instalar las juntas antes de usar.

Limpieza de la lonchera

⚠ADVERTENCIA Siempre quite la batería cuando no se esté usando la herramienta y al momento de limpiarla.

Siempre quite la batería cuando no se esté usando la herramienta y al momento de limpiarla. Limpie el polvo y los residuos que se hayan acumulado en las rejillas. Mantenga la herramienta limpia, seca y libre de grasa y aceite. Use solamente jabón suave y un paño húmedo para limpiar, puesto que ciertos agentes de limpieza y solventes son dañinos para los plásticos y otras piezas aisladas. Algunos de ellos son la gasolina, la trementina, el adelgazador de barniz, el adelgazador de pintura, los solventes de limpieza con cloro, el amoniaco y los detergentes de uso doméstico que contienen amoniaco. Nunca use solventes inflamables o combustibles cerca de las herramientas.

Reparaciones

Si su herramienta, batería o cargador están dañados, envíela al centro de servicio autorizado más cercano.

ACCESORIOS

⚠ADVERTENCIA Utilice sólo los accesorios específicamente recomendados. Otros accesorios puede ser peligroso.

Para una lista completa de accessorios, visite nuestro sitio en Internet: www.milwaukeetool.com o póngase en contacto con un distribuidor.

SOPORTE DE SERVICIO - MEXICO

CENTRO DE ATENCION A CLIENTES
Techtronic Industries Mexico, S.A. de C.V.
Av. Presidente Masarik 29 Piso 7
11560 Polanco V Seccion
Miguel Hidalgo, Distrito Federal, México
01 (800) 030-7777 o (55) 4160-3540
Lunes a Viernes (9am a 6pm)
O contáctanos en **www.milwaukeetool.com.mx**

GARANTÍA LIMITADA - E.U.A. Y CANADA

Esta herramienta eléctrica de MILWAUKEE* está garantizada, ante el comprador original únicamente, por parte de un distribuidor autorizado MILWAUKEE, de que no tenga material y mano de obra defectuosos. Sujeto a ciertas excepciones, MILWAUKEE reparará o sustituirá cualquier pieza de esta herramienta eléctrica que tenga defectos de material o mano de obra según lo determine MILWAUKEE mediante una revisión, por un periodo de tres (3) años después de la fecha de compra a menos que se indique lo contrario. Al devolver la herramienta eléctrica a un centro de servicio de fábrica de MILWAUKEE o a una estación de servicio autorizada de MILWAUKEE, es necesario que la devolución se haga con flete pagado por adelantado y asegurado. Se debe incluir una copia del comprobante de compra con el producto devuelto. Esta garantía no aplica a daños que MILWAUKEE determine que son ocasionados por reparaciones o intentos de reparaciones realizados por una persona que no sea personal autorizado de MILWAUKEE, uso indebido, alteraciones, maltrato, desgaste normal, falta de mantenimiento o accidentes.

Desgaste normal: Muchas herramientas eléctricas necesitan cambios de piezas y mantenimiento periódicos para alcanzar su máximo rendimiento Esta garantía no cubre la reparación cuando el uso normal ha agotado la vida útil de una pieza, incluyendo, entre otros, mandriles, cepillos, cables, zapatas de la sierra, abrazaderas de la hoja, juntas tóricas, sellos, protectores, hojas de accionamiento, pistones, herrajes, levantadores y arandelas de cubierta de los protectores.

*La presente garantía no cubre ni las baterías ni todas las herramientas eléctricas. Consulte las distintas garantías independientes que están disponibles para estos productos.

La vigencia de la garantía de la luz LED en la lámpara LED de trabajo (49-24-0171) y el foco mejorado de LED (49-81-0090) es la misma que la vida útil del producto sujeto a las limitaciones anteriores. Si la luz LED o el foco mejorado LED presentan fallas durante su suso normal, se cambiará la pieza sin costo.

No es necesario realizar el registro de la garantía para recibir la garantía correspondiente a un producto de herramienta eléctrica de MILWAUKEE. La fecha de fabricación del producto servirá para determinar la vigencia de la garantía en caso de que no presente ningún comprobante de compra al solicitar el servicio en garantía.

LA ACEPTACIÓN DE LOS RESARCIMIENTOS EXCLUSIVOS DE REPARACIÓN Y SUSTITUCIÓN AQUÍ DESCRITOS ES UNA CONDICIÓN DEL CONTRATO EN CUANTO A LA COMPRA DE TODO PRODUCTO DE MILWAUKEE. SI USTED NO ACEPTA ESTA CONDICIÓN, NO DEBE COMPRAR EL PRODUCTO. MILWAUKEE NO SERÁ RESPONSABLE EN NINGÚN CASO DE DAÑOS INCIDENTALES, ESPECIALES, EMERGENTES O PUNITIVOS NI DE NINGÚN COSTO, HONORARIOS DE ABOGADOS, GASTOS, PÉRDIDAS O DEMORAS QUE SUPUESTAMENTE SEAN CONSECUENCIA DE ALGÚN DAÑO, FALLA O DEFECTO DE ALGUNO DE LOS PRODUCTOS, INCLUYENDO, ENTRE OTROS, RECLAMACIONES POR PÉRDIDA DE UTILIDADES. ALGUNOS ESTADOS NO PERMITEN LA EXCLUSIÓN O LIMITACIÓN DE RESPONSABILIDAD POR DAÑOS INCIDENTALES O EMERGENTES, POR LO QUE LA ANTERIOR LIMITACIÓN O EXCLUSIÓN PODRÍA NO APLICARSE EN SU CASO. ESTA GARANTÍA ES EXCLUSIVA Y SUSTITUYE TODAS LAS DEMÁS GARANTÍAS EXPRESAS, SEAN ESTAS ESCRITAS U ORALES. HASTA DONDE PERMITA LA LEY, MILWAUKEE DESCONOCE CUALQUIER GARANTÍA IMPLÍCITA, INCLUYENDO, SIN LIMITACIÓN, CUALQUIER GARANTÍA IMPLÍCITA DE COMERCIABILIDAD O IDONEIDAD PARA UN FIN O USO ESPECÍFICO; HASTA EN QUE DICHO DESCONOCIMIENTO NO SEA PERMITIDO POR LA LEY, DICHAS GARANTÍAS IMPLÍCITAS SE LIMITAN A LA DURACIÓN DE LA GARANTÍA EXPRESA CORRESPONDIENTE SEGÚN LO ARRIBA DESCRITO. ALGUNOS ESTADOS NO PERMITEN LIMITACIONES EN LA VIGENCIA DE UNA GARANTÍA IMPLÍCITA, POR LO QUE LA ANTERIOR LIMITACIÓN PUDIERA NO APLICAR A USTED. ESTA GARANTÍA LE CONFIERE DERECHOS JURÍDICOS ESPECÍFICOS Y USTED PODRÍA, ADEMÁS, TENER OTROS DERECHOS QUE VARÍAN SEGÚN EL ESTADO.

Esta garantía aplica únicamente a los productos vendidos en EE. UU. y Canadá.

Consulte la pestaña “Búsqueda de centro de servicio” en la sección de Partes y servicio del sitio web de MILWAUKEE en www.milwaukeetool.com o llame al 1.800.SAWDUST (1.800.729.3878) para localizar su centro de servicio más cercano para darle servicio, con y sin garantía, a una herramienta de MILWAUKEE.

PÓLIZA DE GARANTÍA - VALIDA SOLO PARA MÉXICO, AMÉRICA CENTRAL Y EL CARIBE

La garantía de TECHTRONIC INDUSTRIES es por 3 años a partir de la fecha original de compra.
Esta tarjeta de garantía cubre cualquier defecto de material y mano de obra en ese Producto.
Para hacer válida esta garantía, presente esta tarjeta de garantía, cerrada/sellada por el distribuidor o la tienda donde compró el producto, al Centro de Servicio Autorizado (ASC). O, si esta tarjeta no se ha cerrado/sellado, presente la prueba original de compra a ASC. Llame 55 4160-3547 para encontrar el ASC más cercano, para servicio, partes, accesorios o componentes.

Procedimiento para hacer válida esta garantía

Lleve el producto a ASC, junto con la tarjeta de garantía cerrada/sellada por el distribuidor o la tienda donde compró el producto, y cualquier pieza o componente defectuoso se reemplazará sin costo para usted. Cubriremos todos los costos de flete con relación a este proceso de garantía.

Excepciones

Esta garantía no tendrá validez en las siguientes situaciones:

a) Cuando el producto se use de manera distinta a la que indica el manual del usuario final o de instrucciones.
b) Cuando las condiciones de uso no sean normales.
c) Cuando otras personas no autorizadas por TECHTRONIC INDUSTRIES modifiquen o reparen el producto.

Nota: si el juego de cables está dañado, tiene que reemplazarse en un Centro de Servicio Autorizado para evitar riesgos eléctricos.

CENTRO DE SERVICIO Y ATENCIÓN
Llame al 55 4160-3547

IMPORTADO Y COMERCIALIZADO POR
TECHTRONIC INDUSTRIES, MÉXICO, S.A. DE C.V.
Miguel de Cervantes Saavedra No.301 Piso 5, Torre Norte
11520 Colonia Ampliación Granada
Miguel Hidalgo, Ciudad de Mexico, Mexico

Modelo: _____

Fecha de Compra: _____

Sello del Distribuidor:

MILWAUKEE TOOL
13135 West Lisbon Road
Brookfield, WI 53005 USA

PN0013879d2
03/26

01643700101Q-02(A)
Printed in