OPERATOR'S MANUAL
MANUEL de L'UTILISATEUR
MANUAL del OPERADOR

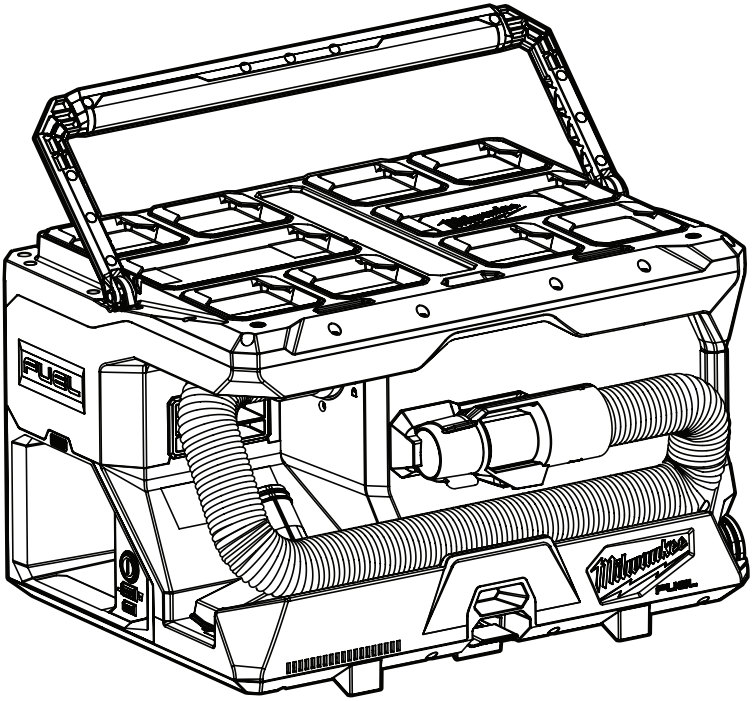

Cat. No. / No de Cat.
0971-20

M18 FUEL™ 4 GALLON WET/DRY VACUUM W/PACKOUT™ COMPATIBILITY AND VACLINK™

ASPIRATEUR DE DÉTRITUS SECS / HUMIDES DE 15,2 L (4 GAL.) M18 FUEL™ AVEC COMPATIBILITÉ PACKOUT™ ET VACLINK™

ASPIRADORA DE RESIDUOS SECOS / HÚMEDOS DE 15,2 L (4 GAL.) M18 FUEL™ CON COMPATIBILIDAD PACKOUT™ Y VACLINK™

WARNING **To reduce the risk of injury, user must read and understand operator's manual.**

AVERTISSEMENT **Afin de réduire le risque de blessures, l'utilisateur doit lire et bien comprendre le manuel.**

ADVERTENCIA **Para reducir el riesgo de lesiones, el usuario debe leer y entender el manual.**

IMPORTANT SAFETY INSTRUCTIONS

⚠WARNING WHEN USING AN ELECTRICAL VACUUM, BASIC PRECAUTIONS SHOULD ALWAYS BE FOLLOWED. BEFORE USING THE VACUUM, READ THIS OPERATOR'S MANUAL, BATTERY PACK AND CHARGER OPERATOR'S MANUALS, AND ALL LABELS ON THE VACUUM, BATTERY PACK, AND CHARGER. FAILURE TO FOLLOW THE WARNINGS AND INSTRUCTIONS MAY RESULT IN ELECTRIC SHOCK, FIRE AND/OR SERIOUS INJURY.

WORK AREA SAFETY

- **Keep work area clean and well lit.** Cluttered or dark areas invite accidents.
- **Vacuums have motors and other parts that can produce sparks during normal use.** Do not use within 30 feet of areas where explosive materials may be present (such as gasoline pumps and places where liquids like paint thinners, cleaners, solvents, etc. are stored).
- **Do not use in the presence of explosive dust, liquids or vapors.**
- **Do not use where oxygen or anesthetics are used.**
- **Do not allow to be used as a toy.** Close attention is necessary when used by or near children.
- **Use extra care when using on stairs.**
- **Do not expose to rain. Store indoors.**

ELECTRICAL SAFETY

- **Do not handle battery pack or vacuum with wet hands.**

PERSONAL SAFETY

- **STAY ALERT.** Watch what you are doing and use common sense. Do not use vacuum when you are tired, distracted or under the influence of drugs, alcohol or medication causing diminished control.
- **Wear a dust mask or use an OSHA compliant vacuum solution** when working in dusty situations. Dust particles can harm your lungs.
- **Avoid accidental starting. Ensure the switch is in the off-position before inserting battery pack.** Inserting battery pack in vacuum that has the switch on invites accidents.
- **Do not overreach. Keep proper footing and balance at all times.** This enables better control of the vacuum in unexpected situations.
- **Keep hair, loose clothing, fingers, and all parts of body away from openings and moving parts.**
- **Use only as described in this manual.** Use only manufacturer's recommended attachments.
- **Prevent unintentional starting. Ensure the switch is in the off-position before connecting to power source and/or battery pack, picking up or carrying the tool.** Carrying power tools with your finger on the switch or energizing power tools that have the switch on invites accidents.

VACUUM USE AND CARE

- **Do not use without dust cannister and/or filter in place.**
- **Do not use to pick up flammable or combustible liquids** such as gasoline or use in areas where they may be present.
- **Do not pick up anything that is burning or smoking** such as cigarettes, matches, or hot ashes.
- **Do not pick up soot, cement, plaster or drywall dust without filter in place.** These are very fine particles that may affect the performance of the motor or be exhausted back into the air.
- **This product is suitable for collection of silica dust when used in accordance with these instructions. To reduce the risk of health hazards from other vapors or dust, do not vacuum carcinogenic, toxic or hazardous materials** such as asbestos, arsenic, barium, beryllium, lead, pesticides or other health endangered materials.
- **Use special care when emptying heavily loaded tanks.**
- **To avoid spontaneous combustion, empty dust box after each use.**
- **Do not leave vacuum unattended when battery pack is installed.** Remove battery pack when not in use and before servicing.
- **Disconnect the battery pack from the appliance before making any adjustments, changing accessories, or storing appliance.** Such preventive safety measures reduce the risk of starting the appliance accidentally.
- **Do not put any object into openings.** Do not use with any opening blocked; keep free of dust, lint, hair, and anything else that may reduce air flow.
- **Maintain vacuum. Check for misalignment or binding of moving parts, breakage of parts and any other condition that may affect the vacuum's operation. If damaged, have the vacuum repaired before use.** Many accidents are caused by poorly maintained tools.

BATTERY TOOL USE AND CARE

- **Recharge only with the charger specified by the manufacturer.** A charger that is suitable for one type of battery pack may create a risk of fire when used with another battery pack.
- **Use power tools only with specifically designated battery packs.** Use of any other battery packs may create a risk of injury and fire.
- **When battery pack is not in use, keep it away from other metal objects, like paper clips, coins, keys, nails, screws or other small metal objects, that can make a connection from one terminal to another.** Shorting the battery terminals together may cause burns or a fire.
- **Under abusive conditions, liquid may be ejected from the battery; avoid contact. If contact accidentally occurs, flush with water. If liquid contacts eyes, additionally seek medical help.** Liquid ejected from the battery may cause irritation or burns.
- **Do not use a battery pack or tool that is damaged or modified.** Damaged or modified batteries may exhibit unpredictable behavior resulting in fire, explosion or risk of injury.
- **Do not expose a battery pack or tool to fire or excessive temperature.** Exposure to fire or temperature above 265°F (130°C) may cause explosion.

- **Follow all charging instructions and do not charge the battery pack or tool outside the temperature range specified in the instructions.** Charging improperly or at temperatures outside the specified range may damage the battery and increase the risk of fire.

SERVICE

- **Have your power tool serviced by a qualified repair person using only identical replacement parts.** This will ensure that the safety of the power tool is maintained.
- **Do not modify or attempt to repair the appliance or the battery pack (as applicable) except as indicated in the instructions for use and care.**

SPECIFIC SAFETY RULES FOR WET/DRY VACUUMS

- **Never use vacuum without tank and filter properly installed.**
- **Do not mount on or in a vehicle or trailer.**
- **This product is suitable for collection of silica dust when used in accordance with these instructions. To reduce the risk of health hazards from other vapors or dust, do not vacuum carcinogenic, toxic or hazardous materials such as asbestos, arsenic, barium, beryllium, lead, pesticides or other health endangered materials.**
- **WARNING To reduce the risk of injury when working in dusty situations, use an OSHA compliant dust extraction solution in accordance with its operating instructions or wear appropriate respiratory protection.**
- **Do not use this tool to work on asbestos-containing products.** Determine the composition of the workpiece before beginning work. Asbestos should only be removed by a qualified professional.
- **Always use common sense and be cautious when using tools.** It is not possible to anticipate every situation that could result in a dangerous outcome. Do not use this tool if you do not understand these operating instructions or you feel the work is beyond your capability; contact Milwaukee Tool or a trained professional for additional information or training.
- **Maintain labels and nameplates.** These carry important information. If unreadable or missing, contact a MILWAUKEE service facility for a replacement.
- **WARNING** Some dust created by power sanding, sawing, grinding, drilling, and other construction activities contains chemicals known to cause cancer, birth defects or other reproductive harm. Some examples of these chemicals are:
- lead from lead-based paint
- crystalline silica from bricks and cement and other masonry products, and
- arsenic and chromium from chemically-treated lumber.

  Your risk from these exposures varies, depending on how often you do this type of work. To reduce your exposure to these chemicals: work in a well ventilated area, and work with approved safety equipment, such as those dust masks that are specially designed to filter out microscopic particles.

READ AND SAVE ALL INSTRUCTIONS FOR FUTURE USE

FOR HOUSEHOLD OR COMMERCIAL USE.

SYMBOLOGY

V	Volts
⎓	Direct Current
	Read Operator's Manual
	Do not mount on or in a vehicle or trailer.
NO STEP	Do Not Step.
VACLINK	Tool has VACLINK™ technology
	On/Off
	Locked
	Unlocked
c UL us	UL Listing for Canada and U.S.

SPECIFICATIONS

Cat. No.	**0971-20**
Volts	18 DC
Battery Type	M18™
Charger Type	M18™
Capacity*	4 gal (15.2 L)
Max Air Flow	70 CFM
Max Suction	60" H_2O
FCC ID	P36-0971
IC ID	25187-0971
Recommended Ambient Operating Temperature	0°F to 125°F

* Gallons indicated reflect drum volume, not necessarily collection capacity, actual capacity dependent upon type of debris collected, condition of filter and other factors.

FUNCTIONAL DESCRIPTION

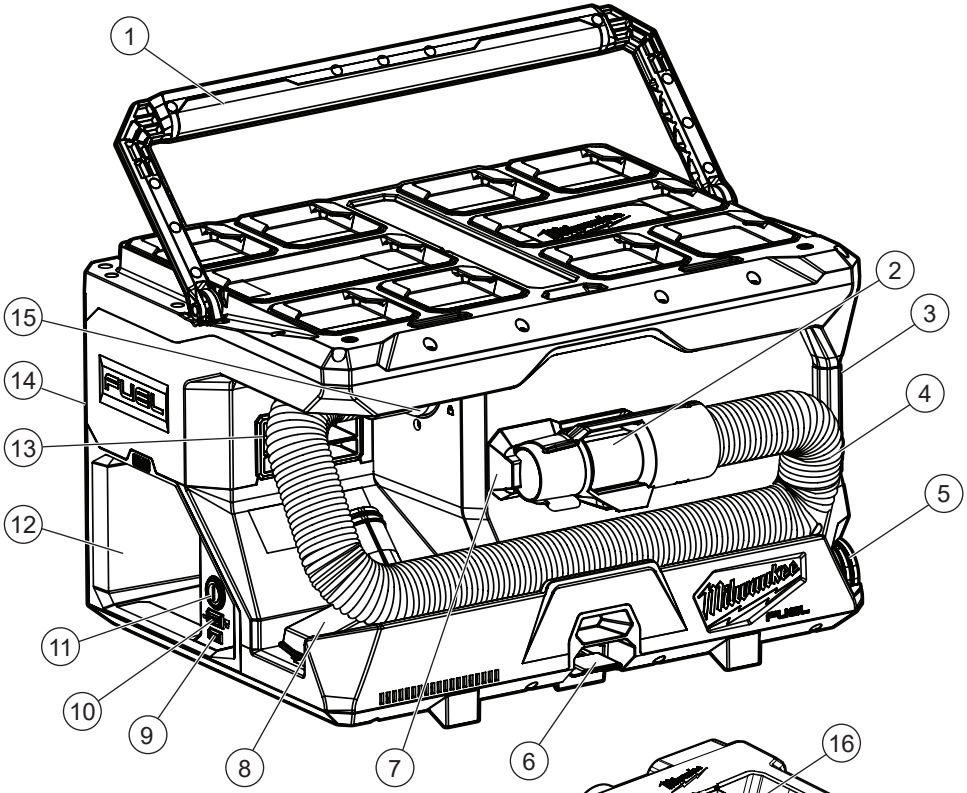

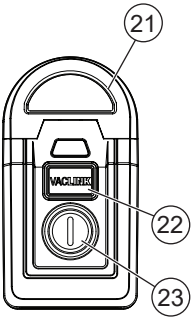

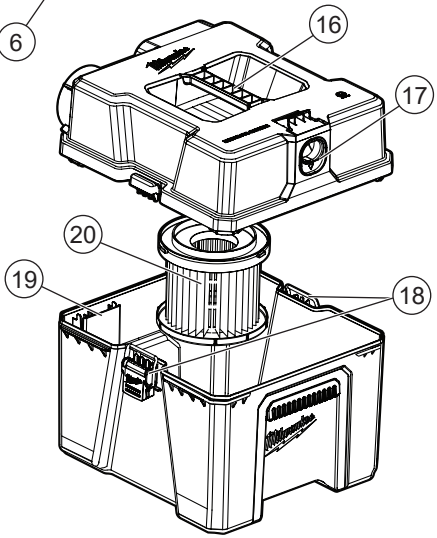

1. Handle
2. Hose end
3. Removable tank
4. Hose
5. Crevice tool
6. PACKOUT™ latch
7. Hose-end holder
8. Floor utility nozzle
9. VACLINK™ pairing button
10. MODE button
11. On/Off button
12. Battery bay
13. Vent
14. Wall mounting cleats (not shown)
15. Vacuum inlet
16. Tank top handle
17. Tank release
18. Tank latches
19. Dust bag holder
20. HEPA Filter
21. VACLINK™ remote (0952-20)
22. VACLINK™ pairing button
23. Remote On/Off button

ASSEMBLY

WARNING To reduce the risk of injury, always remove the battery pack before removing the tank or any time the tool is not in use.

NOTICE Keep filter clean. Efficiency of the vacuum is largely dependent on the filter. A dirty filter will reduce the air flow and overall efficiency of the system. Remove from tank and tap clean.

Removing/Inserting the Battery

To **remove** the battery, push in the release buttons and pull the battery pack away from the tool.
To **insert** the battery, slide the pack into the body of the tool. Make sure it latches securely into place.

WARNING Recharge only with the charger specified for the battery. For specific charging instructions, read the operator's manual supplied with your charger and battery.

Only use accessories specifically recommended for this tool. Others may be hazardous.

VACLINK™

VACLINK™ is an integrated wireless dust control technology that allows a compatible tool and vacuum/dust extractor (vacuum) to connect to each other.
A signal from the tool will turn the vacuum on and off.
The tool can be connected to one vacuum at a time.
NOTE: Other product's VACLINK™ functionality may differ. See those instructions for more information.

Pairing/Unpairing VACLINK™

1. Install a battery pack on the tool and connect the vacuum to a power source.
2. Press and hold the pairing buttons on the tool and vacuum each for >1 second.
   VACLINK™ LED:
   •Searching - Flashing green
   •Paired - Solid green
3. See "troubleshooting" if tool, remote, and/or vacuum do not pair successfully.
4. To **unpair**, press and hold the pairing button on the tool for >1 second.
   VACLINK™ LED:
   •Unpaired - off

Removing/Installing the Filters

Use the HEPA filter for dry pickup **only**. Use the foam filter for wet pick-up operation **only**.

1. **WARNING!** Remove battery to avoid starting the tool.
2. Pull down on the tank release and remove the tank from the vacuum.
3. Release the tank latch and lift off the tank lid.
4. Empty all debris from the tank.
5. To **remove** the filter, turn it 1/2" counter clockwise and pull it off of the underside of the tank lid.

   NOTICE When applicable, adhere to jobsite guidelines pertaining to the disposal of silica dust.
6. To **install** the filter, line up the filter tabs with the tank lid notches and turn it 1/2" clockwise to lock in place.
7. Replace and latch the tank lid. Slide the tank back into the vacuum.

Installing/Removing the Hose

WARNING! Remove battery to avoid starting the tool. To **install** the hose, line up notches on the large end of the hose with the vacuum inlet. Push in and twist toward lock 🔒 to secure in place.
To **remove** the hose, twist the hose towards the unlock 🔓 and pull away from vacuum inlet.

Installing/Removing the Accessories

WARNING! Remove battery to avoid starting the tool.
To **install** the nozzles, or extensions, push the accessory onto the vacuum hose until it feels secure.
To **remove** the accessory, pull the accessory off the vacuum hose inlet. Store the accessories in the accessory storage area.

Installing/Removing the Dust Extraction Hose Clip Adapter

(Cat. No. 49-90-1980)

The dust extraction hose clip adapter is used to connect the vacuum hose to a power tool in place of other dust collection, such as a dust bag.

1. **WARNING!** Remove all battery packs to avoid starting the tool.
2. To **install** the adapter, remove any nozzles or accessories from the end of the hose by twisting them clockwise to loosen.
3. Twist the adapter counterclockwise onto the hose until tight for a secure fit.
4. To **remove**, reverse the procedure.

OPERATION

WARNING When working in dusty situations, use an OSHA compliant dust extraction solution in accordance with its operating instructions or wear appropriate respiratory protection.

To reduce the risk of fire and injury, do not use to pick up flammable or combustible materials.

Empty tank before use.

Before use, ensure the filter and float cage are properly installed. Remove dry filter before all wet pick-up operations.

Starting and Stopping Vacuum

Insert the battery pack. To turn **on** the vacuum, press the On/Off button.
Press the MODE button to cycle between low and high speeds.
To turn **Off** the vacuum, press the On/Off button.

Using VACLINK™

1. Once paired, set up the vacuum hose, work area, and job as needed, following the tool and vacuum instructions.
2. Turn on the tool. VACLINK™ will automatically turn on the vacuum.
3. Turn off the tool and the vacuum will automatically turn off within a few seconds.
4. When using the VACLINK™ remote, the tool will turn on and off automatically when the remote on/off button is pressed.

Pausing VACLINK™

VACLINK™ can be paused to halt the connection. **NOTE:** When the tool's battery pack is removed and then reinstalled, the pause is canceled, and the VACLINK™ will be active.

To pause or unpause, quickly press and release the pairing button on the tool (<1 second).

VACLINK™ LED:

- •Paused - Flashes red, then off
- •Unpaused - Flashes green, then off

Troubleshooting	
Pairing is unsuccessful	Remove battery from tool and power from vacuum for 1 minute. Retry the pairing procedure.
	Check the vacuum is in range of tool. Retry the pairing procedure.
	Move tool and vacuum to an area with lower wireless traffic. Retry the pairing procedure.
	If VACLINK™ is still unable to pair, contact authorized MILWAUKEE Service center.
Vacuum not turning On/Off automatically	VACLINK™ is paused on the tool. Unpause VACLINK™.
	The vacuum is not connected to a power supply. Connect vacuum to a power supply.
	The tool and vacuum are out of range of each other. Move vacuum and tool closer.
	If VACLINK™ still does not turn the vacuum on/off, unpair and re-pair the tool and vacuum.
	If VACLINK™ still does not turn the vacuum on/off, contact authorized MILWAUKEE Service center.

CAUTION **If the float is clean, moves freely, and the suction does not shut off when the tank is filled, contact a MILWAUKEE service facility for repairs. A malfunctioning tool can cause personal injury or property damage.**

Picking Up Dry Materials

Make sure that the tank is dry before using the vacuum to pick up dry materials. If the tank is wet, run the vacuum for about 5 minutes (without picking up anything) to dry the inside of the tank.

Picking Up Wet Materials

WARNING **To reduce the risk of electric shock, DO NOT pick up wet materials unless tank has been cleaned of dust and the dust bag has been removed. Turn off the vacuum if foam or liquid escapes from the tool.**

For wet pick-up operation, it is recommended to use the foam filter (Single pack, Cat. No. 49-90-2015).

1. **WARNING!** Remove battery to avoid starting the tool.
2. Pull down on the tank release and remove the tank from the vacuum.
3. Release the tank latches and lift off the tank lid.
4. Remove any dust bag and clean tank.

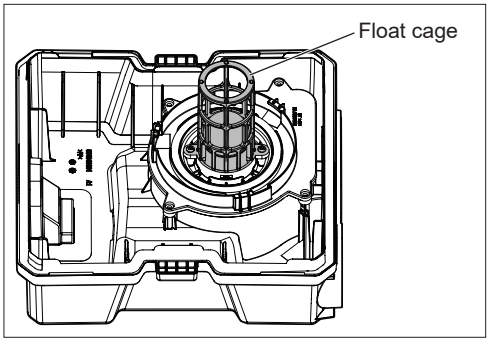

5. A float cage shuts off suction when the tank is full. Be sure that the float is clean and moves freely in the float cage to ensure that the float valve works.
6. Remove the HEPA filter and install the foam filter (see "Maintaining the Filters").
7. Replace and latch the tank lid and slide the tank back into the vacuum.
8. Insert the battery pack.
9. Turn on the vacuum and begin pick-up.
10. Turn off the vacuum immediately upon completing a wet pick-up job or when tank is full and ready to be emptied. If suction shuts off, turn off the vacuum immediately, remove the battery, and empty the tank.
11. Remove the battery pack.
12. To empty the tank, raise the hose to drain any excess liquid into the tank. Do not use vacuum inlet to drain contents.
13. Remove tank from vacuum.
14. Remove tank lid and pour liquid waste into a suitable drain.
15. Clean the interior of the tank and pick-up accessories periodically, more often when used to pick up wet, sticky materials. Use warm, soapy water. Do not store vacuum with liquid in tank.

Automatic Suction Shut-Off

When picking up liquids, an internal float rises until it seats itself against a seal at the intake of the motor, shutting off suction. When this happens, the motor will develop a higher than normal pitch noise and the suction is drastically reduced. If this occurs, turn off the vacuum immediately.

NOTICE **Failure to turn off unit after float rises and shuts off suction will result in damage to the motor.**

To continue use, empty the liquid waste from the tank. If the vacuum is accidentally tipped over, it could lose suction. Turn off the vacuum and return it to an upright position. The float will return to its normal position.

WARNING **Do not mount on or in a vehicle or trailer. Doing so can result in injury or property damage.**

PACKOUT™ Mounting

Use the vacuum's PACKOUT™ cleats to mount it on a PACKOUT™ toolbox or PACKOUT™ wall plate.

To **remove** the vacuum when mounted on top of a toolbox, pull up on the PACKOUT™ latch.

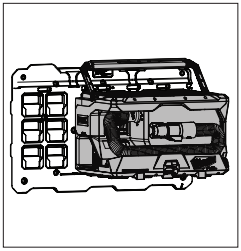

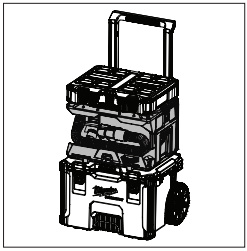

Installing/Removing Fleece Dust Bag

CAUTION **To avoid spilled debris when picking up heavy or sharp materials monitor bag volume and do not overfill.**

For increased filter life and ease of cleanup, use a fleece dust bag to collect fine dust particles (Cat. No. 49-90-1939). Replace fleece dust bag once the bag is at full capacity, suction decreases, or dust bag is damaged.

1. **WARNING!** Remove battery to avoid starting the tool.
2. To **install,** remove the tank from the vacuum. Release the tank latches and remove the tank lid.
3. Slide the dust bag tab into the dust bag holder in the tank.
4. Position the dust bag in the tank so that it will bend around the filter in an "L" shape.
5. Lower the tank lid onto the tank. Tuck in any ends of the dust bag that get caught between the tank and lid. Make sure the filter does not crush the dust bag.
6. Secure the tank latches and slide the tank back into the vacuum.
7. To **remove** the dust bag, slide the tank out from the vacuum. Release the tank latches and remove the tank lid.
8. Slide the dust bag tab out of the dust bag holder. Pull the dust bag up and out of the tank.
9. Dispose of the dust bag.

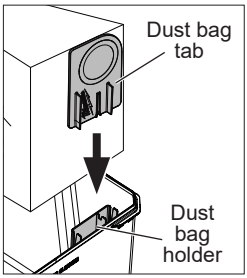

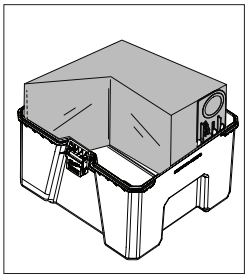

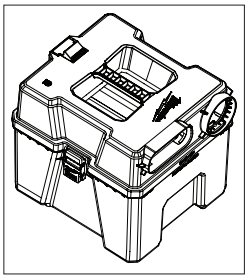

Storage

Before storing the vacuum, remove the battery pack. Empty and clean the tank, filter, and accessories.

MAINTENANCE

WARNING **To reduce the risk of injury, always unplug the charger and remove the battery pack from the charger or tool before performing any maintenance. Never disassemble the battery pack, charger, or tool, except as provided in these instructions. Contact a MILWAUKEE service facility for all other repairs.**

Never use vacuum without tank and filter properly installed.

Maintaining the Filters

Keep filter clean. **WARNING!** Remove battery to avoid starting the tool. Clean the filter by twisting the filter cover counter-clockwise to unlock from the tank lid/float cage. Pull the filter away from the vacuum. Empty debris by holding away from the user's face and tap clean. Water may be used to clean the filter. If cleaning high efficiency filters with water, let filter dry 24 hours before using with vacuum. Replace filter if damaged or suction decreases (Dry filters single pack, Cat. No. 49-90-1900 or Wet filter single pack Cat. No. 49-90-2015).

Maintaining Tool

Keep this tool, battery pack and charger in good repair by adopting a regular maintenance program. Inspect the tool for issues such as undue noise, misalignment or binding of moving parts, breakage of parts, or any other condition that may affect the tool operation. Return the tool, battery pack, and charger to a MILWAUKEE service facility for repair. Depending on use, periodically have an authorized service facility inspect and maintain the tool, battery, and charger to ensure proper performance.

If the tool does not start or operate at full power with a fully charged battery pack, clean the contacts on the battery pack. If the tool still does not work properly, return the tool, charger and battery pack, to a MILWAUKEE service facility for repairs.

WARNING **To reduce the risk of personal injury and damage, never immerse a tool, battery pack or charger in liquid or allow a liquid to flow inside them.**

Cleaning

Clean dust and debris from any vents. Keep tool clean, dry and free of oil or grease. Use only mild soap and a damp cloth to clean, since certain cleaning agents and solvents are harmful to plastics and other insulated parts. Some of these include gasoline, turpentine, lacquer thinner, paint thinner, chlorinated cleaning solvents, ammonia and household detergents containing ammonia. Never use flammable or combustible solvents around tools.

Repairs

For repairs, return the tool, battery pack and charger to the nearest authorized service center.

ACCESSORIES

⚠WARNING Use only recommended accessories. Others may be hazardous.

For a complete listing of accessories, go online to www.milwaukeetool.com or contact a distributor.

Compatible with 0971-20 Wet/Dry Vacuum	
49-90-1900	HEPA (Dry) Filter
49-90-2015	Foam (Wet) Filter
0952-20	VACLINK™ Remote
49-90-1988	Crevice Tool
49-90-2011	Floor Utility Nozzle
49-90-1987	Extension Wand
49-90-1939	Fleece Dust Bags (3)
49-90-1976	Expandable Hose

SERVICE - UNITED STATES

1-800-SAWDUST (1.800.729.3878)

Monday - Friday, 7:00 AM - 6:30 PM CST
or visit **www.milwaukeetool.com**

Contact Corporate After Sales Service Technical Support with technical, service/repair, or warranty questions.

Email: metproductsupport@milwaukeetool.com

Become a Heavy Duty Club Member at www.milwaukeetool.com to receive important notifications regarding your tool purchases.

SERVICE - CANADA

Milwaukee Tool (Canada) Ltd
1.877.948.2360

Monday - Friday, 8:00 AM - 4:30 PM EST
or visit www.milwaukeetool.ca

LIMITED WARRANTY USA & CANADA

This MILWAUKEE power tool* is warranted to the original purchaser from an authorized MILWAUKEE distributor only to be free from defects in material and workmanship. Subject to certain exceptions, MILWAUKEE will repair or replace any part on this power tool which, after examination, is determined by MILWAUKEE to be defective in material or workmanship for a period of three (3) years after the date of purchase unless otherwise noted. Return of the power tool to a MILWAUKEE factory Service Center location or MILWAUKEE Authorized Service Station, freight prepaid and insured, is required. A copy of the proof of purchase should be included with the return product. This warranty does not apply to damage that MILWAUKEE determines to be from repairs made or attempted by anyone other than MILWAUKEE authorized personnel, misuse, alterations, abuse, normal wear and tear, lack of maintenance, or accidents.

Normal Wear: Many power tools need periodic parts replacement and service to achieve best performance. This warranty does not cover repair when normal use has exhausted the life of a part including, but not limited to, chucks, brushes, cords, saw shoes, blade clamps, o-rings, seals, bumpers, driver blades, pistons, strikers, lifters, and bumper cover washers.

*This warranty does not cover battery packs or all power tools. Refer to the separate and distinct warranties available for those products.

The warranty period for the LED in the LED Work Light (49-24-0171) and the LED Upgrade Bulb (49-81-0090) is the lifetime of the product subject to the limitations above. If during normal use the LED or LED Upgrade Bulb fails, the part will be replaced free of charge.

Warranty Registration is not necessary to obtain the applicable warranty on a MILWAUKEE power tool product. The manufacturing date of the product will be used to determine the warranty period if no proof of purchase is provided at the time warranty service is requested.

ACCEPTANCE OF THE EXCLUSIVE REPAIR AND REPLACEMENT REMEDIES DESCRIBED HEREIN IS A CONDITION OF THE CONTRACT FOR THE PURCHASE OF EVERY MILWAUKEE PRODUCT. IF YOU DO NOT AGREE TO THIS CONDITION, YOU SHOULD NOT PURCHASE THE PRODUCT. IN NO EVENT SHALL MILWAUKEE BE LIABLE FOR ANY INCIDENTAL, SPECIAL, CONSEQUENTIAL, OR PUNITIVE DAMAGES, OR FOR ANY COSTS, ATTORNEY FEES, EXPENSES, LOSSES OR DELAYS ALLEGED TO BE AS A CONSEQUENCE OF ANY DAMAGE TO, FAILURE OF, OR DEFECT IN ANY PRODUCT INCLUDING, BUT NOT LIMITED TO, ANY CLAIMS FOR LOSS OF PROFITS. SOME STATES DO NOT ALLOW THE EXCLUSION OR LIMITATION OF INCIDENTAL OR CONSEQUENTIAL DAMAGES, SO THE ABOVE LIMITATION OR EXCLUSION MAY NOT APPLY TO YOU. THIS WARRANTY IS EXCLUSIVE AND IN LIEU OF ALL OTHER EXPRESS WARRANTIES, WRITTEN OR ORAL. TO THE EXTENT PERMITTED BY LAW, MILWAUKEE DISCLAIMS ANY IMPLIED WARRANTIES, INCLUDING WITHOUT LIMITATION ANY IMPLIED WARRANTY OF MERCHANTABILITY OR FITNESS FOR A PARTICULAR USE OR PURPOSE; TO THE EXTENT SUCH DISCLAIMER IS NOT PERMITTED BY LAW, SUCH IMPLIED WARRANTIES ARE LIMITED TO THE DURATION OF THE APPLICABLE EXPRESS WARRANTY AS DESCRIBED ABOVE. SOME STATES DO NOT ALLOW LIMITATIONS ON HOW LONG AN IMPLIED WARRANTY LASTS, SO THE ABOVE LIMITATION MAY NOT APPLY TO YOU, THIS WARRANTY GIVES YOU SPECIFIC LEGAL RIGHTS, AND YOU MAY ALSO HAVE OTHER RIGHTS WHICH VARY FROM STATE TO STATE.

This warranty applies to product sold in the U.S.A. and Canada only.

Please consult the 'Service Center Search' in the Parts & Service section of MILWAUKEE's website www.milwaukeetool.com or call 1.800.SAWDUST (1.800.729.3878) to locate your nearest service facility for warranty and non-warranty service on a MILWAUKEE power tool.

RÈGLES GÉNÉRALES DE SÉCURITÉ

⚠AVERTISSEMENT

LORS DE L'UTILISATION D'UN ASPIRATEUR ÉLECTRIQUE, DES PRÉCAUTIONS ÉLÉMENTAIRES, Y COMPRIS CELLES PRÉSENTÉES CI-DESSOUS, DOIVENT TOUJOURS ÊTRE PRISES. AVANT D'UTILISER L'ASPIRATEUR, VEILLER À LIRE LE PRÉSENT MANUEL D'UTILISATION, LE MANUEL DU BLOC-PILES ET CELUI DU CHARGEUR, AINSI QUE TOUTES LES ÉTIQUETTES SUR L'ASPIRATEUR, LE BLOC-PILES ET LE CHARGEUR. NE PAS SUIVRE L'ENSEMBLE D'AVERTISSEMENTS ET D'INSTRUCTIONS PEUT MENER À UNE DÉCHARGE ÉLECTRIQUE, À UN INCENDIE OU À DES BLESSURES GRAVES.

SÉCURITÉ DU LIEU DE TRAVAIL

- **Veiller à ce que le lieu de travail soit propre et bien éclairé.** Le désordre et le manque de lumière favorisent les accidents.
- **Les aspirateurs comportent des moteurs et d'autres pièces qui peuvent produire des étincelles durant l'utilisation régulière.** Ne pas utiliser auprès de 9 mètres (30 ft) des aires où il est possible de trouver des matériaux explosifs (telles que de pompes d'essence et d'endroits où des diluants de peinture, des nettoyants, des solvants, etc. sont entreposés).
- **Ne pas utiliser cet outil s'il y a des poussières, des liquides ou des vapeurs explosives dans l'environnement.**
- **Ne pas utiliser là où l'oxygène et des anesthésiques sont utilisés.**
- **Ce produit n'est pas un jouet.** Une surveillance étroite est impérative lorsqu'il est utilisé par des enfants ou à leur proximité.
- **Redoubler de prudence lors de l'utilisation de ce produit sur des escaliers.**
- **Ne pas exposer à la pluie. Ranger à l'intérieur.**

SÉCURITÉ ÉLECTRIQUE

- **Ne pas utiliser le bloc-piles ou l'aspirateur si vous avez les mains mouillées.**

SÉCURITÉ INDIVIDUELLE

- **RESTER VIGILANT.** Se montrer attentif et faire preuve de bon sens. Ne pas utiliser l'aspirateur en cas de fatigue, de distraction ou sous l'influence de l'alcool, de stupéfiants ou de médicaments, car ceci limitera le contrôle que vous pourrez exercer sur l'outil.
- **Porter un masque anti-poussière, ou bien une solution pour aspirateur qui est conforme à l'OSHA** lors de son utilisation dans des situations poussiéreuses. Les particules de poussière peuvent nuire à vos poumons.
- **Éviter les démarrages accidentels. Veuillez s'assurer que le commutateur se trouve en position d'éteint avant d'insérer le bloc-piles.** Insérer un bloc-piles dans un aspirateur dont le commutateur est toujours allumé favorise les accidents.
- **Ne pas travailler hors de portée. Toujours se tenir bien campé et en équilibre.** Une bonne stabilité procure un meilleur contrôle de l'aspirateur en cas de situations imprévues.
- **Garder les cheveux, les vêtements amples, les doigts ainsi que toutes les parties du corps à l'écart des ouvertures et des pièces en mouvement.**
- **Utiliser exclusivement selon les instructions dans ce manuel.** Utiliser seulement les accessoires recommandés par le fabricant.
- **Éviter les démarrages accidentels. S'assurer que la gâchette est en position d'arrêt avant de brancher l'outil à une source de courant, d'insérer le bloc-piles, de le ramasser ou de le transporter.** Le fait de transporter un outil électrique en gardant le doigt sur le commutateur ou de mettre sous tension un outil électrique lorsque le commutateur est en position de marche favorise les accidents.

UTILISATION ET ENTRETIEN DU LES ASPIRATEUR

- **Ne pas utiliser l'aspirateur sans avoir installé le réservoir et le filtre.**
- **Ne pas utiliser cet appareil pour aspirer des liquides inflammables ou combustibles** tels que l'essence et ne pas l'utiliser dans des espaces où il est possible de retrouver ce type de liquides.
- **Ne pas aspirer des éléments qui brûlent ou qui fument** comme les cigarettes, les allumettes ou les cendres chaudes.
- **Ne pas aspirer la poussière de suie, de béton, de plâtre ou de cloison si le filtre n'est pas installé.** Ceci comporte des particules ultrafines qui seront nuisibles au fonctionnement du moteur ou qui pourront ressortir dans l'air.
- **Ce produit est idéal pour l'aspiration de la poussière de silice pourvu qu'il soit utilisé selon ces instructions. Afin de minimiser les risques pour la santé causés par d'autres vapeurs ou la poussière, ne pas aspirer de matériaux cancérigènes, toxiques ou dangereux,** tels que l'amiante, l'arsenic, le baryum, le béryllium, le plomb, les pesticides ou d'autres matériaux étant nuisibles à la santé.
- **Veuillez prendre des soins spéciaux lors de la vidange des réservoirs fortement remplis.**
- **Pour éviter les cas de combustion spontanée, vider le bac à poussière après chaque utilisation.**
- **Toujours surveiller l'aspirateur s'il a le bloc-piles toujours installé.** Enlever le bloc-piles si l'outil n'est pas utilisé et avant d'entreprendre des tâches d'entretien.
- **Débrancher le bloc-piles de l'appareil avant d'entreprendre tout réglage, de changer les accessoires ou de ranger l'appareil.** De telles mesures préventives de sécurité minimisent le risque de démarrage accidentel de l'appareil.
- **Ne placer aucun objet dans les ouvertures.** Ne pas utiliser l'appareil si les ouvertures sont obstruées. Enlever la poussière, la peluche, les cheveux et tout autre élément pouvant réduire le débit d'air.
- **Entretenir l'aspirateur. Vérifier qu'aucune pièce mobile n'est mal alignée ou bloquée, qu'aucune pièce n'est brisée et s'assurer qu'aucun autre problème ne risque d'affecter le fonctionnement de l'aspirateur. En cas de dommages, faire réparer l'aspirateur avant de l'utiliser.** Beaucoup d'accidents sont causés par des outils mal entretenus.

UTILISATION ET ENTRETIEN DE LA BATTERIE

- **Pour recharger le bloc-piles, utiliser seulement le chargeur spécifié par le fabricant.** Un chargeur pouvant convenir à un type de bloc-piles peut entraîner un risque d'incendie lorsqu'il est utilisé avec un autre type de bloc-piles.
- **N'utiliser l'outil électrique qu'avec une batterie recommandée.** L'utilisation de tout autre bloc-piles peut créer un risque de blessures et d'incendie.
- **Lorsque le bloc-piles n'est pas utilisé, le tenir éloigné des objets en métal tels que les trombones, les pièces de monnaie, les clés, les clous, les vis ou d'autres petits objets métalliques qui pourraient connecter les bornes.** Le court-circuitage des bornes d'une pile peut entraîner des brûlures ou un incendie.
- **Éviter tout contact avec le liquide pouvant être éjecté de la pile en cas de manutention abusive. En cas de contact accidentel, rincer immédiatement les parties atteintes avec de l'eau. Si le liquide entre en contact avec les yeux, consulter un médecin.** Le liquide éjecté des piles peut causer des irritations ou des brûlures.
- **N'utiliser aucun bloc-piles ni aucun outil ayant été endommagé ou modifié.** Des piles endommagées ou modifiées peuvent adopter un comportement imprévisible pouvant causer un incendie, une explosion ou le risque de blessures.
- **Ne pas exposer le bloc-piles ou l'outil aux flammes ou à une température excessive.** Une exposition aux flammes ou à une température supérieure à 130°C (265°F) peut causer une explosion.
- **Suivre toutes les instructions de charge et ne pas charger le bloc-piles ou l'outil en dehors de la plage de température spécifiée.** Une charge incorrecte ou à des températures en dehors de la plage spécifiée peut endommager la pile et augmenter le risque d'incendie.

ENTRETIEN

- **Les réparations doivent être confiées à un technicien qualifié utilisant uniquement des pièces identiques à celles d'origine.** Le maintien de la sûreté de l'outil électrique sera ainsi assuré.
- **Ne pas modifier ni entretenir l'appareil ou la pile (s'il y a lieu), sauf si les instructions d'utilisation et d'entretien le recommandent.**

RÈGLES DE SÉCURITÉ SPÉCIFIQUE CONCERNANT L'ASPIRATEUR DE DÉTRITUS SECS / HUMIDES

- **Ne jamais utiliser l'aspirateur si le réservoir et le filtre ne sont pas correctement installés.**
- **Ne pas monter sur un véhicule ou un camion ou à l'intérieur de ces véhicules.**
- **Ce produit est idéal pour l'aspiration de la poussière de silice pourvu qu'il soit utilisé selon ces instructions. Afin de minimiser les risques pour la santé causés par d'autres vapeurs ou la poussière, ne pas aspirer de matériaux cancérigènes, toxiques ou dangereux, tels que l'amiante, l'arsenic, le baryum, le béryllium, le plomb, les pesticides ou d'autres matériaux étant nuisibles à la santé.**

- **⚠AVERTISSEMENT**

Pour minimiser le risque de blessures lorsque des travaux sont faits dans des situations poussiéreuses, utiliser une solution de dépoussiérage conforme aux normes de l'OSHA d'après ses instructions d'utilisation, ou bien porter une protection respiratoire appropriée.

- **Ne pas utiliser cet outil pour travailler sur des produits ayant de l'amiante.** Repérer la composition de la pièce à travailler avant de commencer le travail. L'amiante ne doit être retiré que par un professionnel qualifié.
- **Toujours faire preuve de bons sens et procéder avec prudence lors de l'utilisation d'outils.** C'est impossible de prévoir toutes les situations dont le résultat est dangereux. Ne pas utiliser cet outil si vous ne comprenez pas ces instructions d'opération ou si vous pensez que le travail dépasse votre capacité ; veuillez contacter Milwaukee Tool ou un professionnel formé pour recevoir plus d'information ou formation.
- **Maintenir en l'état les étiquettes et les plaques d'identification.** Des informations importantes y figurent. Si elles sont illisibles ou manquantes, contacter un centre de services et d'entretien MILWAUKEE pour un remplacement.

- **⚠AVERTISSEMENT**

Certaines poussières générées par les activités de ponçage, de coupe, de rectification, de perforage et d'autres activités de construction contiennent des substances considérées être la cause de malformations congénitales et de troubles de l'appareil reproducteur. Parmi ces substances figurent:

- le plomb contenu dans les peintures à base de plomb;
- la silice cristalline des briques, du ciment et d'autres matériaux de maçonnerie, ainsi que
- l'arsenic et le chrome des sciages traités chimiquement.

Les risques encourus par l'opérateur envers ces expositions varient en fonction de la fréquence de ce type de travail. Pour réduire l'exposition à ces substances chimiques, l'opérateur doit: travailler dans une zone bien ventilée et porter l'équipement de sécurité approprié, tel qu'un masque anti-poussière spécialement conçu pour filtrer les particules microscopiques.

LIRE TOUTES LES INSTRUCTIONS ET LES CONSERVER À DES FINS DE RÉFÉRENCE ULTÉRIEURE

POUR UTILISATION DOMESTIQU OU COMMERCIALE.

PICTOGRAPHIE

V	Volts
⎓	Courant direct
	Lire le manuel d'utilisation
	Ne pas monter sur un véhicule ou un camion ou à l'intérieur de ces véhicules.
NO STEP	Ne pas marcher dessus.
VACLINK	L'outil est muni de la technologie VACLINK™
	« Marche / Arrêt »
	Verrouillé
	Déverrouillé
c UL us	UL Listing Mark pour Canada et États-unis

SPÉCIFICATIONS

No de Cat.....0971-20
Volts.....18 CD
Type de batterie..... M18™
Type de chargeur..... M18™
Capacité* ..... 15,2 L (4 gal)
Débit d'air max.....70 CFM
Succion max..... 1 524 mm (60") de H_2O
Identifiant FCC.....P36-0971
Identifiant IC 25187-0971
Température ambiante de fonctionnement recommandée .....-18°C à 50°C (0°F à 125°F)

* Les gallons marqués représentent le volume du tambour, pas nécessairement la capacité de collecte. La capacité réelle dépendra du type des détritus aspirés, de l'état de conservation du filtre ainsi que d'autres facteurs.

DESCRIPTION FONCTIONNELLE

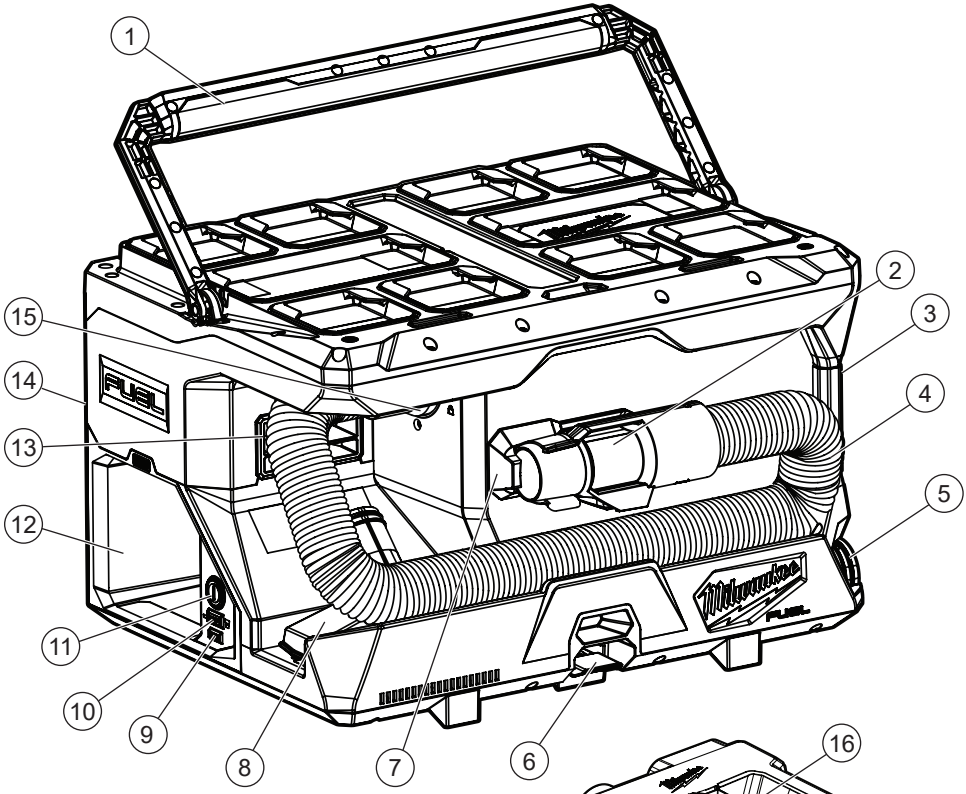

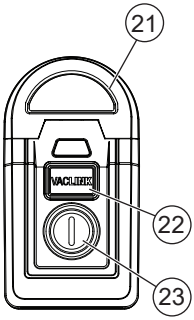

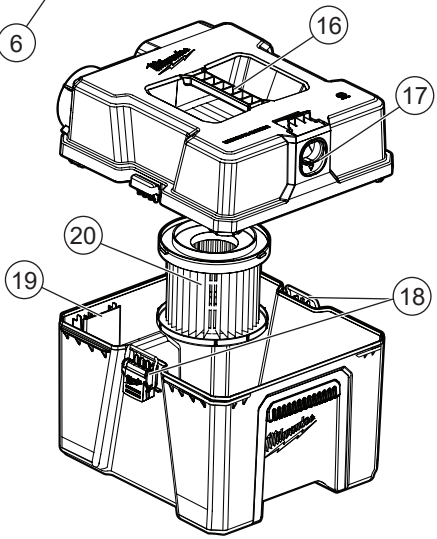

1. Poignée
2. Extrémité du tuyau
3. Réservoir amovible
4. Tuyau
5. Suceur plat
6. Loquet PACKOUT™
7. Porte-tuyau
8. Suceur utilitaire plat
9. Touche de jumelage VACLINK™
10. Touche « MODE »
11. Touche « Marche / Arrêt »
12. Compartiment de bloc-piles
13. Conduit d'évacuation
14. Barrettes de montage mural (non illustrées)
15. Entrée d'aspiration
16. Poignée supérieure du réservoir
17. Libération du réservoir
18. Loquets de réservoir
19. Support pour sac à poussière
20. Filtre HEPA
21. Télécommande VACLINK™ (0952-20)
22. Touche de jumelage VACLINK™
23. Touche d'activation de la télécommande

MONTAGE DE L'OUTIL

⚠AVERTISSEMENT

Afin de minimiser le risque de blessures, toujours retirer le bloc-piles avant de retirer le réservoir ou à chaque fois que l'outil n'est pas utilisé.

AVIS Garder le filtre propre. L'efficacité de l'aspirateur dépend énormément du filtre. Un filtre sale minimisera le débit d'air et l'efficacité générale du système. Retirer du réservoir et taper pour nettoyer.

Insertion/Retrait de la batterie

Pour **retirer** la batterie, enfoncer les boutons de déverrouillage et la tirer hors de l'outil.
Pour **insérer** la batterie, la glisser dans le corps de l'outil. S'assurer qu'elle est fixée solidement.

⚠AVERTISSEMENT

Recharger uniquement avec le chargeur spécifié pour le bloc-piles. Pour prendre connaissance des instructions relatives au chargement, lire le manuel d'utilisation fourni avec le chargeur et le bloc-piles.

Utiliser uniquement des accessoires spécialement recommandés pour cet outil. En utiliser d'autres pourra poser un danger.

VACLINK™

VACLINK™ est une technologie de contrôle de poussière sans fil intégrée permettant qu'un outil et un extracteur de poussière/aspirateur (aspirateur) compatibles soient connectés ensemble.
Un signal provenant de l'outil allumera et éteindra l'aspirateur. L'outil ne peut être connecté qu'un aspirateur à la fois.
REMARQUE : La fonctionnalité VACLINK™ d'autres produits peut varier. Se reporter à ces instructions pour en savoir plus.

Jumelage / déjumelage de VACLINK™

1. Installer un bloc-piles dans l'outil et connecter l'aspirateur à une source d'alimentation.
2. Enfoncer la touche de jumelage sur l'outil et celle sur l'aspirateur durant >1 seconde chacune.
   Voyant à DEL VACLINK™ :
   •Recherche en cours : vert clignotant
   •Jumelé : vert fixe
3. Se reporter à la section « Dépannage » si l'outil, la télécommande et/ou l'aspirateur ne se sont pas bien jumelés.
4. Pour **déjumeler**, enfoncer la touche de jumelage sur l'outil durant >1 seconde.
   Voyant à DEL VACLINK™ :
   •Déjumelé : éteint

Enlèvement / installation des filtres

Utiliser le filtre HEPA uniquement pour les tâches d'aspiration de détritus secs. Utiliser le filtre en mousse uniquement pour les tâches d'aspiration de détritus humides.

1. **AVERTISSEMENT !** Retirer le bloc-piles pour éviter de démarrer l'outil.
2. Tirer la libération du réservoir vers le bas et retirer le réservoir de l'aspirateur.
3. Relâcher le loquet du réservoir et soulever le couvercle du réservoir.
4. Vidanger tous les débris dans le réservoir.
5. Pour **retirer** le filtre, le faire tourner demi-tour à gauche et le tirer pour le séparer du dessous du couvercle du réservoir.

   AVIS Si applicable, veuillez suivre les directives du chantier concernant la mise au rebut de la poussière de silice.
6. Pour **installer** le filtre, aligner les languettes du filtre sur les fentes du couvercle du réservoir et faire un demi-tour à droite pour le verrouiller en place.
7. Remplacer le couvercle du réservoir et le fermer à l'aide des loquets. Faire glisser le réservoir pour le remettre dans l'aspirateur.

Installation / enlèvement du tuyau

AVERTISSEMENT ! Retirer le bloc-piles pour éviter de démarrer l'outil. Pour installer le tuyau, aligner les entailles du tuyau sur l'entrée d'aspiration.
Le **pousser** et tourner vers la position de verrouillage 🔒 pour le fixer sur place.
Pour **retirer** le tuyau, le tourner vers la position de déverrouillage et le tirer 🔓 pour le séparer de l'entrée d'aspiration.

Installation / enlèvement des accessoires

AVERTISSEMENT ! Retirer le bloc-piles pour éviter de démarrer l'outil.
Pour **installer** les buses ou les rallonges, pousser l'accessoire dans le tuyau de l'aspirateur jusqu'à ce qu'il se sente fixe.
Pour **enlever**, tirer l'accessoire pour le séparer de l'entrée du tuyau de l'aspirateur. Ranger les accessoires dans l'espace de rangement d'accessoires.

Installation / enlèvement de l'adaptateur du crochet du tuyau de dépoussiérage

(No de cat. 49-90-1980)

L'adaptateur du crochet pour tuyau de l'extracteur de poussière est utilisé pour relier le tuyau d'un aspirateur à un outil électrique en lieu d'autre moyen de dépoussiérage, tel qu'un sac à poussière.

1. **AVERTISSEMENT !** Retirer tous les blocs-piles pour éviter de démarrer l'outil.
2. Pour **installer** l'adaptateur, retirer tous les buses et les accessoires de l'extrémité du tuyau en les faisant tourner à droite pour les desserrer.
3. Faire tourner l'adaptateur à gauche sur le tuyau jusqu'à ce qu'il se referme, ceci pour achever un ajustage ferme.
4. Pour le **retirer**, suivre les mêmes étapes dans l'ordre inverse.

MANIEMENT

⚠ AVERTISSEMENT

Lorsque des travaux sont faits dans des situations poussiéreuses, utiliser une solution de dépoussiérage conforme aux normes de l'OSHA d'après ses instructions d'utilisation, ou bien porter une protection respiratoire appropriée.

Afin de minimiser le risque d'incendie ou de blessures, ne pas utiliser pour aspirer des matériaux combustibles ou inflammables.

Vider le réservoir avant de l'utiliser.

Avant d'utiliser le produit, veuillez constater que le filtre et la cage du flotteur sont correctement installés. Enlever le filtre pour détritus secs avant d'entreprendre les tâches d'aspiration de détritus humides.

Démarrage et arrêt de l'aspirateur

Insérer le bloc-piles. Pour **allumer** l'aspirateur, appuyer sur la touche « Marche / Arrêt ».
Appuyer sur la touche « MODE » pour naviguer entre les vitesses haute et basse.
Pour **éteindre** l'aspirateur, appuyer sur la touche « Marche / Arrêt ».

Utilisation de VACLINK™

1. Une fois jumelés, configurer le tuyau de l'aspirateur, l'aire de travail et la tâche au besoin d'après les instructions de l'outil et de l'aspirateur.
2. Allumer l'outil. VACLINK™ s'allumera automatiquement dans l'aspirateur.
3. Éteindre l'outil et l'aspirateur sera automatiquement éteint en quelques secondes.
4. Lorsque la télécommande VACLINK est utilisée, l'outil s'allumera et s'éteindra automatiquement quand la touche d'activation de la télécommande est appuyée.

Mise en pause de VACLINK™

Il est possible de mettre en pause VACLINK™ pour arrêter la connexion. **REMARQUE :** Si le bloc-piles de l'outil est retiré et réinstallé, la pause sera annulée et VACLINK™ sera actif.
Pour mettre en pause ou reprendre, appuyer rapidement sur la touche de jumelage sur l'outil (<1 seconde).

Voyant à DEL VACLINK™ :
•Mise en pause : clignotant en rouge et puis éteint
•Reprise : clignotant en vert et puis éteint

Dépannage	
Échec de jumelage	Retirer le bloc-piles de l'outil et l'alimentation de l'aspirateur durant 1 minute. Réessayer la procédure de jumelage.
	Constater si l'aspirateur se trouve dans la plage de l'outil. Réessayer la procédure de jumelage.
	Apporter l'outil et l'aspirateur vers une aire ayant un trafic sans fil mineur. Réessayer la procédure de jumelage.
	Si VACLINK™ n'arrive toujours pas à se jumeler, contacter un centre de service agréé de MILWAUKEE.
L'aspirateur ne s'allume pas / ne s'éteint pas automatiquement	VACLINK™ a été mis en pause dans l'outil. Annuler la pause du VACLINK™.
	L'aspirateur n'est pas connecté à une source d'alimentation. Connecter l'aspirateur à une source d'alimentation.
	L'outil et l'aspirateur sont hors de leurs plages. Rapprocher l'aspirateur de l'outil.
	Si VACLINK™ n'arrive toujours pas à allumer/éteindre l'aspirateur, déjumeler l'outil et l'aspirateur et les rejumeler.
	Si VACLINK™ n'arrive toujours pas à allumer/éteindre l'aspirateur, contacter un centre de service agréé de MILWAUKEE.

⚠ ATTENTION

Si le flotteur est propre, s'il bouge librement, et si la succion ne s'arrête pas lorsque le réservoir est rempli, contacter un centre de service de MILWAUKEE pour les faire réparer. Les outils défaillants peuvent causer des blessures corporelles et des dommages matériels.

Aspiration des détritus secs

Veuillez s'assurer que le réservoir est sec avant d'utiliser l'aspirateur pour aspirer des détritus secs. Si le réservoir est humide, faire fonctionner l'aspirateur pendant environ 5 minutes (sans rien aspirer) pour faire sécher l'intérieur du réservoir.

Aspiration des détritus humides

⚠AVERTISSEMENT

Afin de minimiser les risques de décharge électrique, NE PAS aspirer des détritus humides, sauf si le réservoir a été nettoyé de toute la poussière et si le sac à poussière est désinstallé. Éteindre l'aspirateur si de la mousse ou du liquide s'échappent de l'outil.

Pour une opération d'aspiration de détritus humides, il est conseillé d'utiliser le filtre en mousse (paquet individuel, no de Cat. 49-90-2015).

1. **AVERTISSEMENT !** Retirer le bloc-piles pour éviter de démarrer l'outil.
2. Release the tank latches and lift off the tank lid.
3. Remove any dust bag and clean tank.
4. Enlever le filtre haute efficacité et installer le filtre en mousse (se reporter à la section « Entretien des filtres »).

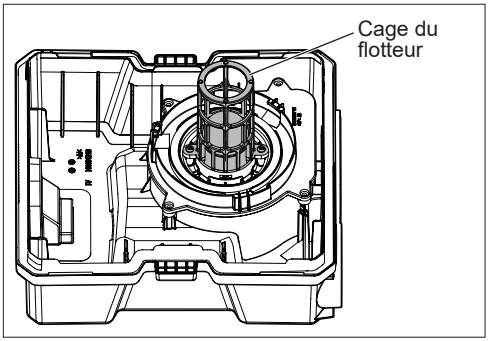

5. La cage du flotteur arrête la succion alors que le réservoir est plein. Constater que le flotteur est propre et bouge librement dans la cage du flotteur pour garantir le bon fonctionnement de la soupape du flotteur.
6. Retirer le filtre HEPA et installer le filtre en mousse (voir la section « Entretien des filtres »).
7. Remplacer le couvercle du réservoir et le fermer à l'aide des loquets. Faire glisser le réservoir pour le remettre dans l'aspirateur.
8. Insérer le bloc-piles.
9. Allumer l'aspirateur et débuter la succion.
10. Arrêter l'aspirateur immédiatement après avoir terminé l'aspiration des détritus humides, ou bien alors que le réservoir est plein et qu'il est prêt pour le vider. Si l'aspiration est interrompue, éteindre immédiatement l'aspirateur, retirer le bloc-piles et vider le réservoir.
11. Retirer le bloc-piles.
12. Pour vider le réservoir, soulever le tuyau pour vidanger tout excès de liquide qui reste dans le réservoir. Ne pas utiliser l'entrée d'aspiration pour vidanger ce qui est dans le réservoir.
13. Retirer le réservoir de l'aspirateur.
14. Retirer le couvercle du réservoir et verser le liquide résiduel dans un drain approprié.
15. Nettoyer périodiquement l'intérieur du réservoir et les accessoires de succion, plus souvent lorsqu'il est utilisé pour aspirer des détritus humides et visqueux. Utiliser de l'eau tiède et du savon. Ne pas ranger l'aspirateur s'il a toujours du liquide à l'intérieur.

Arrêt automatique de succion

Lorsque des liquides sont aspirés, un flotteur interne se lève jusqu'à ce qu'il s'asseye contre un joint dans l'entrée du moteur, ce qui arrêtera la succion. Si cela se passe, le moteur fera un bruit plus aigu que d'habitude et la succion sera considérablement réduite. Si cela se passe, éteindre immédiatement l'aspirateur.

AVIS **Ne pas éteindre l'unité après que le flotteur se lève et que la succion s'arrête entraînera des dommages au moteur.**

Pour reprendre l'utilisation, vider le liquide résiduel qui est dans le réservoir.

Si l'aspirateur s'est renversé par hasard, il pourra perdre la succion. Éteindre l'aspirateur et le faire revenir en position verticale. Le flotteur retournera à sa position normale.

⚠AVERTISSEMENT

Ne pas monter sur un véhicule ou un camion ou à l'intérieur de ces véhicules. Ne pas respecter cette directive peut entraîner des blessures graves et des dommages matériels.

Montage PACKOUT™

Utiliser les barrettes PACKOUT™ de l'aspirateur pour le monter sur une boîte à outils PACKOUT™ ou une plaque murale PACKOUT™.

Pour **retirer** l'aspirateur lorsqu'il est monté sur le dessus d'une boîte à outils, tirer le loquet PACKOUT™ vers le haut.

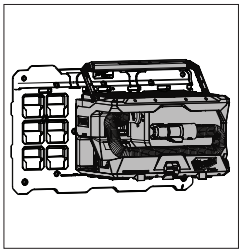

Installation / enlèvement du sac à poussière en toison

⚠ATTENTION **Pour éviter l'écoulement de débris liquides lorsque des matériaux tranchants ou lourds sont ramassés, contrôler la capacité du sac et ne pas surremplir.**

Afin de jouir d'une vie utile accrue du filtre et d'une facilité de nettoyage, utiliser un sac à poussière en toison pour prendre les particules fines de poussière (No de cat. 49-90-1939). Remplacer le sac à poussière en toison lorsqu'il est totalement plein, la succion diminue ou le sac à poussière a subi des dommages.

1. **AVERTISSEMENT !** Retirer le bloc-piles pour éviter de démarrer l'outil.
2. Pour **installer**, retirer le réservoir de l'aspirateur. Ouvrir les loquets du réservoir et retirer le couvercle du réservoir.

3. Faire glisser la languette du sac à poussière dans le support pour sac à poussière qui est dans le réservoir.
4. Positionner le sac à poussière dans le réservoir d'une façon telle qu'il se plie autour du filtre en forme de « L ».
5. Abaisser le couvercle du réservoir sur le réservoir. Faire rentrer les bords du sac à poussière qui peuvent être pris entre le réservoir et le couvercle. Constater que le filtre n'écrase pas le sac à poussière.
6. Fermer les loquets du réservoir et faire glisser le réservoir pour le remettre dans l'aspirateur.
7. Pour **retirer** le sac à poussière, faire glisser le réservoir pour le faire sortir de l'aspirateur. Ouvrir les loquets du réservoir et retirer le couvercle du réservoir.
8. Faire glisser la languette du sac à poussière vers l'extérieur du support pour sac à poussière. Tirer le sac à poussière vers le haut pour le faire sortir du réservoir.
9. Mettre le sac à poussière au rebut.

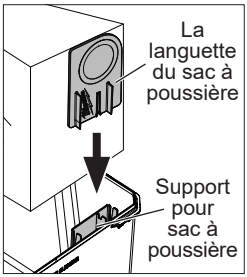

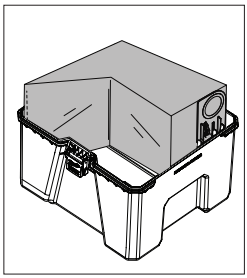

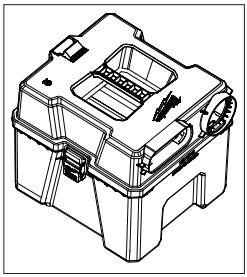

Rangement

Retirer le bloc-piles avant de ranger l'aspirateur. Vider le réservoir, le filtre et les accessoires et les nettoyer.

ENTRETIEN

⚠ AVERTISSEMENT

Afin de minimiser le risque de blessures, toujours débrancher le chargeur et retirer tous les blocs-piles du chargeur ou de l'outil avant d'entretenir. Ne jamais démonter le bloc-piles, le chargeur ou l'outil, sauf indication contraire dans ces instructions. Pour toute autre réparation, contacter un centre de service de MILWAUKEE.

Ne jamais utiliser l'aspirateur si le réservoir et le filtre ne sont pas correctement installés.

Entretien des filtres

Garder le filtre propre. **AVERTISSEMENT !** Retirer le bloc-piles pour éviter de démarrer l'outil. Pour nettoyer le filtre, faire tourner le couvercle du filtre à gauche pour le déverrouiller du couvercle du réservoir / cage du flotteur. Tirer le filtre pour le séparer de l'aspirateur. Pour vider les détritus, le tenir à l'écart du visage de l'utilisateur et taper sur lui pour le nettoyer. Il est possible de nettoyer le filtre à l'aide de l'eau.

Si les filtres haute efficacité sont nettoyés à l'eau, laisser sécher le filtre pour 24 heures avant de l'utiliser avec l'aspirateur. Remplacer le filtre s'il est endommagé ou si la puissance d'aspiration décroît (Paquet individuel de filtre sec, No de cat. 49-90-1900 ou paquet individuel de filtre humide No de cat. 49-90-2015).

Entretien de l'outil

Gardez ceci outil en bon état en adoptant un programme d'entretien ponctuel. Inspectez l'outil pour des questions telles que le bruit excessif, de grippage des pièces mobiles, de pièces cassées ou toute autre condition qui peut affecter le fonctionnement de l'outil. Retournez votre outil à un centre de service MILWAUKEE accrédité pour obtenir le service. Faire examiner et entretenir fréquemment l'outil, le bloc-piles et le chargeur, d'après leur régime d'utilisation, par un centre de service agréé pour que vous jouissiez d'un fonctionnement approprié.

Si l'outil ne démarre pas ou ne fonctionne pas à pleine puissance alors qu'il est branché sur une batterie complètement chargée, nettoyez les points de contact entre la batterie et l'outil. Si l'outil ne fonctionne toujours pas correctement, renvoyez l'outil, le chargeur et la batterie à un centre de service MILWAUKEE accrédité.

⚠ AVERTISSEMENT

Pour minimiser les risque de blessures et de dommages, n'immergez jamais un outil, la batterie ou le chargeur et ne laissez pas de liquide s'y infiltrer.

Nettoyage

Débarrassez les tous évents des débris et de la poussière. Gardez les outil propres, à sec et exemptes d'huile ou de graisse. Le nettoyage doit se faire avec un linge humide et un savon doux. Certains nettoyants tels l'essence, la térébenthine, les diluants à laque ou à peinture, les solvants chlorés, l'ammoniaque et les détergents d'usage domestique qui en contiennent pourraient détériorer le plastique et l'isolation des pièces. Ne laissez jamais de solvants inflammables ou combustibles auprès des outils.

Réparations

Pour les réparations, retournez outil, batterie et chargeur en entier au centre-service autorisé le plus près.

ACCESOIRES

⚠ AVERTISSEMENT

L'utilisation d'autres accessoires que ceux qui sont spécifiquement recommandés pour cet outil peut comporter des risques.

Pour une liste complète des accessoires, visiter le site internet www.milwaukeetool.com ou contactez un distributeur.

Compatible avec l'aspirateur de détritus secs / humides 0971-20	
49-90-1900	Filtre (sec) HEPA
49-90-2015	Filtre (humide) en mousse
0952-20	Télécommande VACLINK™
49-90-1988	Suceur plat
49-90-2011	Suceur utilitaire plat
49-90-1987	Rallonge pour lance
49-90-1939	Sacs à poussière en toison (3)
49-90-1976	Tuyau expansible

SERVICE - CANADA

Milwaukee Tool (Canada) Ltd
1.877.948.2360
Monday - Friday, 8:00 AM - 4:30 PM EST
www.milwaukeetool.ca

GARANTIE LIMITÉE - AUX ÉTATS-UNIS ET AU CANADA

Cet outil électrique MILWAUKEE* est garanti à l'acheteur d'origine uniquement par un distributeur agréé de MILWAUKEE d'être exempt de vice du matériau et de fabrication. Sous réserve de certaines exceptions, MILWAUKEE réparera ou remplacera toute pièce de cet outil électrique qui, après examen par MILWAUKEE, est affectée d'un vice de matériau ou de fabrication pendant une période de trois (3) ans après la date d'achat, sauf indication contraire. Il faudra retourner l'outil électrique à un centre de service en usine MILWAUKEE ou à un poste d'entretien agréé MILWAUKEE, en port prépayé et assuré. Une copie de la preuve d'achat doit être présentée lors du retour du produit. Cette garantie ne couvre pas les dommages que MILWAUKEE détermine d'être causés par des réparations ou des tentatives de réparation par quiconque d'autre que le personnel agréé par MILWAUKEE, des utilisations incorrectes, des altérations, des utilisations abusives, une usure normale, une carence d'entretien ou les accidents.
Usure normale : Par rapport à plusieurs outils électriques, il faut remplacer et entretenir leurs pièces afin de jouir de leur rendement optimal. Cette garantie ne couvre pas les cas de réparation lorsque la vie utile normale de la pièce s'est terminée, incluant, sans s'y limiter, les mandrins, les balais, les câbles, les patins de scie, les brides de lame, les joints toriques, les embouts, les butoirs, les lames d'entraînement, les pistons, les percuteurs, les poussoirs et les rondelles de protection de butoir.
*Cette garantie ne couvre ni les blocs-piles ni tous les outils électriques. Veuillez vous reporter aux autres garanties différentes disponibles pour ces produits.
La période durant lequel la garantie est valable pour la lumière à DEL de la lampe de travail à DEL (49-24-0171) et l'ampoule transformée à DEL (49-81-0090) est d'une durée égale à la vie utile du produit en raison des limites au-dessus. Si la lumière à DEL ou l'ampoule transformée à DEL tombent en panne durant l'utilisation normale, la pièce sera remplacée gratuitement. L'inscription de la garantie n'est pas nécessaire pour bénéficier de la garantie en vigueur d'un outil électrique MILWAUKEE. La date de fabrication du produit servira à établir la période de garantie si aucune preuve d'achat n'est fournie lorsqu'une demande de service sous garantie est faite. L'ACCEPTATION DES RECOURS EXCLUSIFS DE RÉPARATION ET DE REMPLACEMENT DÉCRITS PAR LA PRÉSENTE EST UNE CONDITION DU CONTRAT D'ACHAT DE TOUT PRODUIT MILWAUKEE. SI VOUS N'ACCEPTEZ PAS CETTE CONDITION, VOUS NE DEVEZ PAS ACHETER LE PRODUIT. EN AUCUN CAS MILWAUKEE NE SAURAIT ÊTRE RESPONSABLE DE TOUT DOMMAGE ACCESSOIRE, SPÉCIAL OU INDIRECT, DE DOMMAGES-INTÉRÊTS PUNITIFS OU DE TOUTE DÉPENSE, D'HONORAIRES D'AVOCATS, DE FRAIS, DE PERTE OU DE DÉLAIS ACCESSOIRES À TOUT DOMMAGE, DÉFAILLANCE OU DÉFAUT DE TOUT PRODUIT, Y COMPRIS NOTAMMENT LES PERTES DE PROFIT. CERTAINS ÉTATS ET PROVINCES NE PERMETTANT L'EXCLUSION OU LA LIMITATION DES DOMMAGES DIRECTS OU INDIRECTS, LES RESTRICTIONS CI-DESSOUS PEUVENT NE PAS ÊTRE APPLICABLES. CETTE GARANTIE EST EXCLUSIVE ET REMPLACE TOUTE AUTRE GARANTIE EXPRESSE, QU'ELLE SOIT VERBALE OU ÉCRITE. DANS LA MESURE PERMISE PAR LA LOI, MILWAUKEE RENONCE À TOUTE GARANTIE IMPLICITE, Y COMPRIS, SANS S'Y LIMITER, TOUTE GARANTIE IMPLICITE DE COMMERCIABILITÉ OU D'ADAPTATION À UNE UTILISATION OU À UNE FIN PARTICULIÈRE. DANS LA MESURE OÙ UNE TELLE STIPULATION D'EXONÉRATION N'EST PAS PERMISE PAR LA LOI, LA DURÉE DE CES GARANTIES IMPLICITES EST LIMITÉE À LA PÉRIODE APPLICABLE DE LA GARANTIE EXPRESSE, TELLE QUE CELA EST DÉCRIT PRÉCÉDEMMENT. CERTAINES PROVINCES NE PERMETTANT PAS DE LIMITATION DE DURÉE DES GARANTIES IMPLICITES, LES RESTRICTIONS CI-DESSUS PEUVENT NE PAS ÊTRE APPLICABLES. LA PRÉSENTE CONFÈRE À L'UTILISATEUR DES DROITS LÉGAUX PARTICULIERS ; IL BÉNÉFICIE ÉGALEMENT D'AUTRES DROITS QUI VARIENT D'UNE PROVINCE À L'AUTRE.
Cette garantie s'applique uniquement aux produits vendus aux États-Unis et au Canada.
Veuillez consulter l'onglet « Trouver un centre Service », dans la section « Pièces et service » du site web de MILWAUKEE, à l'adresse www.milwaukeetool.com, ou composer le 1.800.SAWDUST (1.800.729.3878) afin de trouver le centre de service le plus proche dans votre région pour l'entretien, sous garantie ou non, de votre outil électrique MILWAUKEE.

REGLAS DE SEGURIDAD GENERALES

⚠ ADVERTENCIA AL UTILIZAR UNA ASPIRADORA ELÉCTRICA, SIEMPRE DEBEN SEGUIRSE PRECAUCIONES BÁSICAS. ANTES DE UTILIZAR LA ASPIRADORA, LEA ESTE MANUAL DEL OPERADOR, Y TODAS LAS ETIQUETAS DE LA ASPIRADORA. HACER CASO OMISO DE LAS ADVERTENCIAS E INSTRUCCIONES PODRÍA PROVOCAR UNA DESCARGA ELÉCTRICA, INCENDIO O LESIONES GRAVES.

SEGURIDAD EN EL ÁREA DE TRABAJO

- **Mantenga el área de trabajo limpia y bien iluminada.** Las áreas desordenadas u oscuras son propicias para los accidentes.
- **Las aspiradoras tienen motores y otras partes que pueden producir chispas durante el uso normal.** No se use a una distancia menor de 9 metros (30 pies) de las áreas donde pueda haber materiales explosivos (como bombas de gasolina y lugares donde se guardan líquidos como disolventes de pintura, limpiadores, solventes, etc.).
- **No se use en presencia de polvo, líquidos o vapores explosivos.**
- **No se use donde se emplea oxígeno o anestésicos.**
- **Este producto no es un juguete.** Es necesario prestar mucha atención cuando lo usen niños o cuando se use cerca de ellos.
- **Tenga aún más cuidado al usarlo en escaleras.**
- **No se exponga a la lluvia. Guárdese en interiores.**

SEGURIDAD ELÉCTRICA

- **No maneje la batería ni la aspiradora con las manos húmedas.**

SEGURIDAD PERSONAL

- **MANTÉNGASE ALERTA.** Preste atención a lo que está haciendo y use el sentido común. No use la aspiradora mientras está cansado, distraído o bajo la influencia de drogas, alcohol o medicamentos que ocasionen que tenga menos control.
- **Use una mascarilla contra polvo o una solución de aspiración** que cumpla con las normas de la OSHA al momento de realizar labores en condiciones de mucho polvo. Las partículas de polvo pueden dañar sus pulmones.
- **Evite el encendido accidental. Asegúrese de que el interruptor esté en posición de apagado antes de insertar la batería.** Insertar la batería en una aspiradora mientras el interruptor está en posición de encendido fomenta los accidentes.
- **No estire demasiado el cuerpo. Mantenga una posición firme, equilibrada y adecuada en todo momento.** Esto permite que tenga un mejor control de la aspiradora en situaciones inesperadas.
- **Mantenga el cabello, ropa holgada, dedos y todas las partes del cuerpo lejos de las aberturas y partes móviles.**
- **Úsese únicamente como se describe en este manual.** Use únicamente los accesorios recomendados por el fabricante.
- **Evite la activación accidental del producto. Asegúrese de que el interruptor esté en la posición de apagado antes de conectarlo a una fuente de poder y/o batería, levantar o trasladar la herramienta.** Trasladar herramientas con el dedo en el interruptor o energizar herramientas eléctricas que tienen el interruptor encendido propicia los accidentes.

USO Y CUIDADO DE ASPIRADORA

- **No use el producto sin el colector de polvo y el filtro.**
- **No se use para aspirar líquidos inflamables o combustibles** como la gasolina ni se use en áreas donde pueda haber este tipo de líquidos.
- **No aspire nada que esté quemándose o desprenda humo,** como cigarrillos, fósforos o cenizas calientes.
- **No aspire polvo de hollín, cemento, yeso o tablaroca sin haber instalado el filtro.** Este tipo de polvo tiene partículas ultrafinas que podrían afectar el funcionamiento del motor o ser expulsadas al aire.
- **Este producto es idóneo para aspirar polvo de sílice cuando se usa de acuerdo con lo indicado en estas instrucciones. Para reducir el riesgo de peligros para la salud ocasionados por el polvo u otros vapores, no aspire materiales cancerígenos, tóxicos o peligrosos** como el asbesto, el arsénico, el bario, el berilio, el plomo, los pesticidas o cualquier otro material que sea nocivo para la salud.
- **Tenga sumo cuidado al vaciar los tanques que están demasiado llenos.**
- **Para evitar casos de combustión espontánea, vacíe la caja antipolvo después de cada uso.**
- **No deje la aspiradora sin supervisión cuando tenga instalada la batería.** Quite la batería cuando no esté usando el producto y antes de darle mantenimiento.
- **Desconecte la batería del aparato antes de realizar ajustes, cambiar accesorios o guardar la herramienta.** Tales medidas preventivas de seguridad disminuyen el riesgo de la activación involuntaria del aparato.
- **No ponga ningún objeto en las aberturas.** No lo use si tiene alguna de las aberturas bloqueadas; manténgalas libres de polvo, pelusa, cabello o cualquier otro objeto que pudiera reducir el flujo de aire.
- **Dé mantenimiento a la aspiradora. Verifique que no haya desalineación, amarre de piezas móviles, piezas rotas o alguna otra situación que pueda afectar el funcionamiento de la aspiradora. Si se daña, asegúrese de enviar la aspiradora a reparación antes de usarla.** Muchos accidentes son ocasionados por herramientas con mantenimiento deficiente.

USO Y CUIDADO DE LAS HERRAMIENTAS CON BATERÍA

- **Recargue únicamente con el cargador especificado por el fabricante.** Un cargador que es adecuado para un tipo de batería puede crear un riesgo de incendio si se utiliza con otra batería.
- **Utilice las herramientas eléctricas únicamente con baterías específicamente diseñadas.** El uso de cualquier otra batería puede producir un riesgo de lesiones e incendio.
- **Cuando la batería no esté en uso, manténgala alejada de otros objetos metálicos como sujetapapeles, monedas, llaves, clavos, tornillos u otros objetos metálicos pequeños que puedan formar una conexión de una terminal a otra.** Crear un corto entre las terminales de la batería puede ocasionar quemaduras o un incendio.
- **Bajo condiciones de maltrato, el líquido puede ser expulsado de la batería, evite el contacto. En caso de contacto accidental, lave con agua. Si el líquido entra en contacto con los ojos, busque además ayuda médica.** El líquido expulsado de la batería puede causar irritación o quemaduras.
- **No use una batería o herramienta que se haya dañado o modificado.** Las baterías dañadas o modificadas pueden mostrar un comportamiento impredecible, causando incendios, explosión o riesgo de lesión.
- **No exponga una batería o herramienta al fuego o a temperatura excesiva.** La exposición a fuego o temperatura a más de 130°C (265°F) puede causar explosiones.
- **Siga todas las instrucciones de carga y no cargue la batería o la herramienta fuera del rango de temperatura especificado en las instrucciones.** La carga incorrecta o a temperaturas fuera del rango especificado puede dañar la batería y aumentar el riesgo de incendio.

MANTENIMIENTO

- **Lleve su herramienta eléctrica a servicio con un técnico calificado que use únicamente piezas de reemplazo idénticas.** Esto asegurará que la seguridad de la herramienta eléctrica se mantenga.
- **Nunca dé servicio a baterías dañadas.** Únicamente el fabricante o proveedores de servicio autorizados deben dar servicio a las baterías.

REGLAS ESPECÍFICAS DE SEGURIDAD DE LA ASPIRADORA DE RESIDUOS SECOS / HÚMEDOS

- **Nunca use la aspiradora si el tanque y el filtro no están instalados correctamente.**
- **No se monte encima ni dentro de un vehículo o tráiler.**

- **Este producto es idóneo para aspirar polvo de sílice cuando se usa de acuerdo con lo indicado en estas instrucciones. Para reducir el riesgo de peligros para la salud ocasionados por el polvo u otros vapores, no aspire materiales cancerígenos, tóxicos o peligrosos como el asbesto, el arsénico, el bario, el berilio, el plomo, los pesticidas o cualquier otro material que sea nocivo para la salud.**
- **⚠ADVERTENCIA Para reducir el riesgo de lesión al momento de trabajar en situaciones de mucho polvo, use una solución de extracción de polvo que cumpla con las normas de la OSHA de acuerdo con sus instrucciones de uso o bien, use una protección respiratoria adecuada.**
- **No use esta herramienta para trabajar con productos que contienen asbesto.** Determine la composición de la pieza de trabajo antes de empezar a trabajar. Sólo un profesional calificado debe quitar el asbesto.
- **Válgase siempre de su sentido común y sea cuidadoso cuando utilice herramientas.** No es posible anticipar todas las situaciones que podrían tener un desenlace peligroso. No utilice esta herramienta si no entiende estas instrucciones de uso o si considera que el trabajo a realizar supera sus capacidades, comuníquese con Milwaukee Tool o con un profesional capacitado para recibir capacitación o información adicional.
- **Conserve las etiquetas y las placas nominales.** Contienen información importante. Si son ilegibles o no están presentes, comuníquese con un centro de servicio MILWAUKEE para obtener un reemplazo.
- **⚠ADVERTENCIA** Algunos polvos generados por el lijado eléctrico, aserrado, pulido, taladrado y otras actividades de construcción contienen químicos identificados como causantes de cáncer, defectos congénitos u otros daños reproductivos. Algunos ejemplos de estos químicos son:
- plomo de pintura basada en plomo
- dióxido de silicio de los ladrillos y el cemento y otros productos de albañilería y
- arsénico y cromo de madera con tratamiento químico.

Su riesgo por estas exposiciones varía, dependiendo de la frecuencia con que realice este tipo de trabajo. Para reducir su exposición a estos químicos: trabaje en un área bien ventilada y trabaje con equipo de seguridad aprobado, como mascarillas protectoras contra polvo especialmente diseñadas para filtrar partículas microscópicas.

LEA Y CONSERVE TODAS LAS INSTRUCCIONES PARA CONSULTARLAS EN EL FUTURO

PARA USO DOMÉSTICO O COMERCIAL.

ESPECIFICACIONES

Cat. No. 0971-20
Volts.....18 CD
Tipo de batería ..... M18™
Tipo de cargador ..... M18™
Capacidad* ..... 15,2 L (4 gal)
Caudal de aire máx. .....70 CFM
Succión máx. ..... 1 524 mm (60") de H_2O
Identificador FCC.....P36-0971
Identificador IC 25187-0971
Temperatura ambiente recomendada
para operar.....-18°C a 50°C (0°F a 125°F)

* Los galones mencionados indican el volumen del tambor, mas no necesariamente la capacidad de recolección. La capacidad actual depende del tipo de residuos aspirados, el estado de conservación del filtro, así como de otros factores.

SIMBOLOGÍA

V	Volts
⎓	Corriente continua
	Leer el manual del operador
	No se monte encima ni dentro de un vehículo o tráiler.
NO STEP	No se pise.
VACLINK	La herramienta viene equipada con la tecnología VACLINK™
	Encendido/apagado
	Bloqueado
	Desbloqueado
c UL us	UL Listing Mark para Canadá y Estados Unidos

DESCRIPCION FUNCIONAL

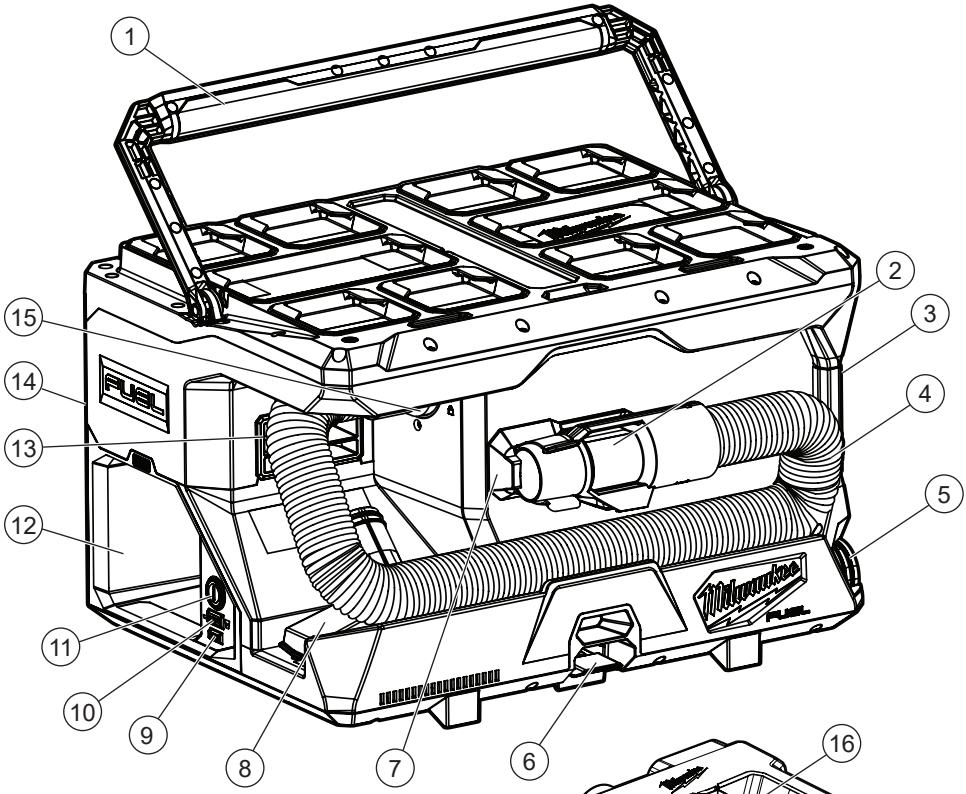

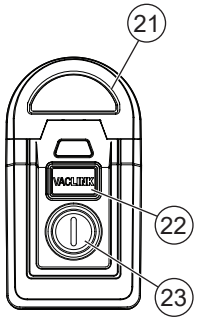

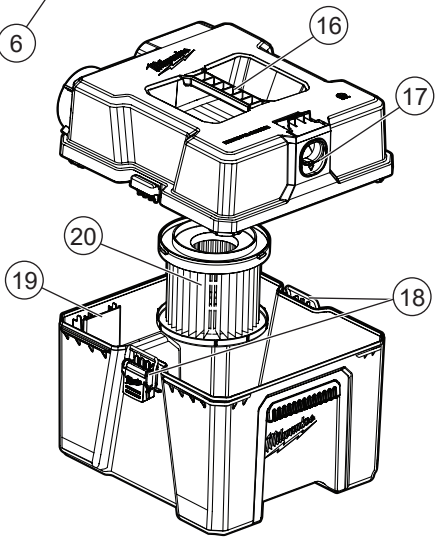

1. Asa
2. Extremo de manguera
3. Tanque desmontable
4. Manguera
5. Herramienta para resquicios
6. Pestillo PACKOUT™
7. Porta-mangueras
8. Boquilla utilitaria plana
9. Botón de emparejamiento VACLINK™
10. Botón "MODO"
11. Botón de encendido
12. Compartimento de batería
13. Respiradero
14. Taquetes de montaje en pared (no se muestran)
15. Entrada de aspiradora
16. Asa superior de tanque
17. Liberación de tanque
18. Pestillos del tanque
19. Portabolsa para polvo
20. Filtro HEPA
21. Control remoto VACLINK™ (0952-20)
22. Botón de emparejamiento VACLINK™
23. Botón de encendido del control remoto

ENSAMBLAJE

⚠ADVERTENCIA Para reducir el riesgo de lesiones, siempre quite la batería antes de quitar el tanque y cuando no se esté usando la herramienta.

AVISO Mantenga el filtro limpio. La eficacia de la aspiradora depende mucho del filtro. Un filtro sucio reducirá el flujo de aire y la eficacia general del sistema. Quítelo del tanque y dele palmadas para limpiarlo.

Inserta/Quita la batería

Para **retirar** la batería, presione los botones de liberación y jale de la batería para sacarla de la herramienta.
Para **introducir** la batería, deslícela en el cuerpo de la herramienta. Asegúrese de que quede bien firme en su posición.

⚠ADVERTENCIA Recargue únicamente con el cargador diseñado para la batería. Para conocer las instrucciones específicas de carga, lea el manual del operador incluido con su cargador y batería.

Use únicamente accesorios específicamente recomendados para esta herramienta. Usar otros podrá ser peligroso.

VACLINK™

VACLINK™ es una tecnología inalámbrica de control de polvo integrada que permite que una herramienta y un extractor de polvo/aspiradora (aspiradora) compatibles se conecten entre sí.
Una señal desde la herramienta encenderá y apagará la aspiradora. Es posible conectar la herramienta a una aspiradora a la vez.
NOTA: La funcionalidad VACLINK™ de otros productos podrá ser distinta. Consulte esas instrucciones para más información.

Emparejamiento / desemparejamiento de VACLINK™

1. Instale una batería en la herramienta y conecte la aspiradora a una fuente de energía.
2. Mantenga oprimidos los botones de emparejamiento que están en la herramienta y en la aspiradora durante >1 segundo cada uno.
   Luz LED VACLINK™:
   •Buscando: verde parpadeante
   •Emparejado: verde fijo
3. Consulte la sección "Resolución de problemas" si la herramienta, el control remoto y/o la aspiradora no logran emparejarse.
4. Para **desemparejarlos**, mantenga oprimido el botón de emparejamiento en la herramienta durante >1 segundo.
   Luz LED VACLINK™:
   •Desemparejado: apagada

Instalación / retiro de los filtros

Use el filtro HEPA únicamente para aspirar materiales secos. Use el filtro de espuma únicamente para aspirar residuos líquidos.

1. **¡ADVERTENCIA!** Quite la batería para evitar que se encienda la herramienta.
2. Jale la liberación de tanque hacia abajo y quite el tanque de la aspiradora.
3. Libere el pestillo del tanque y levante la tapa del tanque para quitarla.
4. Vacíe todos los residuos del tanque.
5. Para **quitar** el filtro, dele media vuelta a la izquierda y jálelo para separarlo por la parte inferior de la tapa del tanque.

AVISO Cuando corresponda, apéguese a los lineamientos de la obra en materia de desecho del polvo de sílice.

6. Para **instalar** el filtro, alinee las lengüetas del filtro con las muescas de la tapa del tanque y dele media vuelta para fijarlo en su lugar.
7. Cambie la tapa del tanque y fíjela con los pestillos. Vuelva a deslizar el tanque dentro de la aspiradora.

Instalación / retiro de la manguera

¡ADVERTENCIA! Quite la batería para evitar que se encienda la herramienta.
Para **instalar** la manguera, alinee las marcas en la manguera con la entrada de la aspiradora. Empújela y gire hacia la posición de bloqueo 🔒 para fijarla en su lugar.
Para **quitar** la manguera, gírela hacia la posición de desbloqueo 🔓 y jálela para separarla de la entrada de la aspiradora.

Instalación/remoción de los accesorios

¡ADVERTENCIA! Quite la batería para evitar que se encienda la herramienta.
Para **instalar** las boquillas o las extensiones, empuje el accesorio para meterlo en la manguera de la aspiradora hasta que haya resistencia.
Para **quitar** el accesorio, jálelo para separarlo de la entrada de la aspiradora. Guarde los accesorios dentro del área de almacenamiento de accesorios.

Instalación / retiro del adaptador de gancho de manguera de extracción de polvo

(No de Cat. 49-90-1980)

El adaptador de gancho de manguera del extractor de polvo se usa para conectar la manguera de la aspiradora a una herramienta eléctrica en lugar de otro dispositivo de extracción de polvo, como es el caso de una bolsa para polvo.

1. **¡ADVERTENCIA!** Quite todas las baterías para evitar que se encienda la herramienta.
2. Para **instalar** el adaptador, quite todas las boquillas y accesorios del extremo de la manguera girándolos a la derecha para aflojarlos.
3. Gire el adaptador a la izquierda en la manguera hasta que esté bien apretado, esto para tener un ajuste seguro.
4. Para **quitarla**, siga los mismos pasos en el orden inverso.

OPERACIÓN

⚠ADVERTENCIA Al momento de trabajar en situaciones de mucho polvo, use una solución de extracción de polvo que cumpla con las normas de la OSHA de acuerdo con sus instrucciones de uso o bien, use una protección respiratoria adecuada.

Para reducir el riesgo de incendio y lesiones, no se use para recoger materiales combustibles e inflamables.

Vacíe el tanque antes de usarlo.

Antes de usar el producto, asegúrese de que el filtro y la jaula de flotación estén instalados correctamente. Quite el filtro de residuos secos antes de realizar operaciones de aspirado de residuos líquidos.

Encendido y apagado de la aspiradora

Ponga la batería. Para **encender** la aspiradora, oprima el botón de encendido.
Oprima el botón "MODO" para pasar entre la velocidad alta y baja.
Para **apagar** la aspiradora, oprima el botón de encendido.

Uso de VACLINK™

1. Una vez emparejados, configure la manguera de la aspiradora, el área de trabajo y el proyecto según los necesite, de acuerdo con las instrucciones de la herramienta y la aspiradora.
2. Encienda la herramienta. VACLINK™ se encenderá automáticamente en la aspiradora.
3. Apague la herramienta y la aspiradora se apagará automáticamente en cuestión de segundos.
4. Cuando use el control remoto VACLINK, la herramienta se encenderá y se apagará automáticamente cuando se oprima el botón de encendido del control remoto.

Pausa de VACLINK™

Es posible poner VACLINK™ en pausa para detener la conexión. **NOTA:** Cuando se quite la batería de la herramienta y se vuelva a instalar, se cancelará la pausa y VACLINK™ estará activo.
Para poner pausa o reiniciar, oprima rápidamente el botón de emparejamiento que está en la herramienta (<1 segundo).

Luz LED VACLINK™:

- En pausa: rojo parpadeante y, después, apagada
- Reiniciado: verde parpadeante y, después, apagada

Resolución de problemas	
Error de emparejamiento	Quite la batería de la herramienta y corte la energía hacia la aspiradora durante 1 minuto. Vuelva a intentar el procedimiento de emparejamiento.
	Revise si la aspiradora está dentro del rango de la herramienta. Vuelva a intentar el procedimiento de emparejamiento.
	Lleve la herramienta y la aspiradora hacia un área con menor tráfico inalámbrico. Vuelva a intentar el procedimiento de emparejamiento.
	Si VACLINK™ aún no logra emparejarse, comuníquese con un centro de servicio autorizado de MILWAUKEE.
VACLINK™ no enciende/ apaga la aspiradora	VACLINK™ se puso en pausa en la herramienta. Reinicie VACLINK™.
	La aspiradora no está conectada a una fuente de alimentación. Conecte la aspiradora a una fuente de alimentación.
	La herramienta y la aspiradora están fuera de sus rangos respectivos. Acerque la aspiradora a la herramienta.
	Si VACLINK™ sigue sin encender/apagar la aspiradora, desempareje la herramienta y la aspiradora y vuélvalas a emparejar.
	Si VACLINK™ sigue sin encender/apagar la aspiradora, comuníquese con un centro de servicio autorizado de MILWAUKEE.

⚠ATENCIÓN Si el flotador está limpio, se mueve libremente y la succión no se detiene cuando el tanque está lleno, comuníquese con un centro de servicio de MILWAUKEE para que los reparen. Las herramientas defectuosas pueden causar lesiones físicas o daños a la propiedad.

Aspiración de residuos secos

Asegúrese de que el tanque esté seco antes de usar la aspiradora para aspirar residuos secos. Si el tanque está mojado, encienda la aspiradora durante 5 minutos aproximadamente (sin aspirar nada) para secar el interior del tanque.

Aspiración de residuos húmedos

ADVERTENCIA **Para reducir el riesgo de descarga eléctrica, NO aspire residuos húmedos a menos que se haya limpiado el polvo que haya en el tanque y se haya quitado la bolsa para polvo. Apague la aspiradora si sale espuma o líquido de la herramienta.**

Para un funcionamiento de aspiración de residuos húmedos, se recomienda usar el filtro de espuma (paquete individual, no de cat. 49-90-2015).

1. **¡ADVERTENCIA!** Quite la batería para evitar que se encienda la herramienta.
2. Quite el tanque de la aspiradora.
3. Libere el pestillo del tanque y levante la tapa del tanque para quitarla.
4. Quite la bolsa para polvo y limpie el tanque.

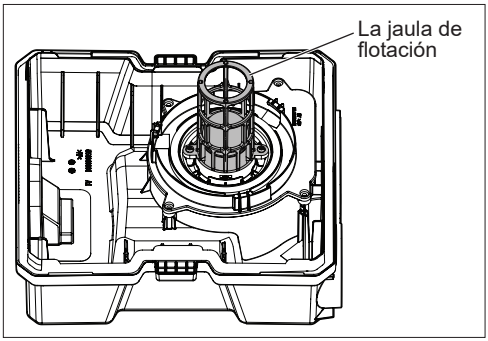

5. La jaula de flotador desactiva la aspiración cuando el tanque está lleno. Asegúrese de que el flotador esté limpio y se mueva libremente en la jaula para verificar que la válvula de flotación funcione.
6. Quite el filtro HEPA e instale el filtro de espuma (consulte la sección "Mantenimiento de los filtros").
7. Cambie la tapa del tanque, fíjela con los pestillos y vuelva a deslizar el tanque dentro de la aspiradora.
8. Ponga la batería.
9. Encienda la aspiradora y comience a aspirar.
10. Apague la aspiradora inmediatamente después de terminar de aspirar residuos húmedos o cuando el tanque esté lleno y listo para vaciarse. Si se interrumpe la aspiración, apague inmediatamente la aspiradora, quite la batería y vacíe el tanque.
11. Quite la batería.
12. Para vaciar el tanque, levante la manguera para drenar el exceso de líquido que quede en el tanque. No use la entrada de la aspiradora para drenar el líquido del interior de la aspiradora.
13. Quite el tanque de la aspiradora.
14. Quite la tapa del tanque y vacíe el líquido residual en un drenaje adecuado.
15. Limpie el interior del tanque y accesorios de aspirado periódicamente; con mayor frecuencia cuando se use para aspirar residuos húmedos y pegajosos. Use agua tibia y jabonosa. No guarde la aspiradora si todavía tiene líquido en su interior.

Interrupción automática de aspiración

Cuando se aspiren líquidos, un flotador interno se levanta hasta que se asienta contra una junta en la entrada del motor, lo que interrumpirá la aspiración. Cuando esto suceda, el motor generará un ruido más agudo de lo normal y la aspiración se reducirá drásticamente. Si esto sucede, apague inmediatamente la aspiradora.

AVISO **No apagar la unidad después de que el flotador se levante y se interrumpa la aspiración ocasionará daños al motor.**

Para seguir usándola, vacíe el líquido residual del tanque.

Si la aspiradora se cae por accidente, podría perder la aspiración. Apague la aspiradora y vuelva a ponerla en posición vertical. El flotador regresará a su posición normal.

ADVERTENCIA **No se monte encima ni dentro de un vehículo o tráiler. No seguir esta instrucción puede causar lesiones y daños a la propiedad.**

Montaje PACKOUT™

Use los tanquetes PACKOUT™ de la aspiradora para montarla en una caja de herramientas PACKOUT™ o una placa para muro PACKOUT™.

Para quitar la aspiradora cuando esté montada encima de una caja de herramientas, jale el pestillo PACKOUT™ hacia arriba.

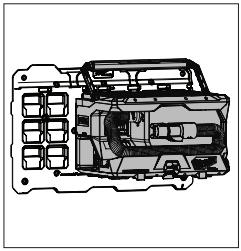

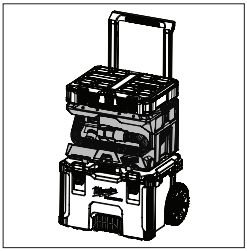

Instalación / retiro de la bolsa para polvo de lana

ATENCIÓN **Para evitar que se derramen residuos líquidos al momento de levantar materiales filosos o pesados, preste atención a la capacidad de la bolsa y no la llene de más.**

Para gozar de una vida útil más larga en su filtro y mayor facilidad de limpieza, use una bolsa para polvo de lana para levantar las partículas finas de polvo (Cat. No. 49-90-1939). Cambie la bolsa para polvo de lana cuando esté completamente llena, la potencia de succión baje o la bolsa de polvo presente daños.

1. **¡ADVERTENCIA!** Quite la batería para evitar que se encienda la herramienta.
2. Para **instalar**, quite el tanque de la aspiradora. Abra los pestillos del tanque y quite la tapa del tanque.

3. Deslice la lengüeta de la bolsa para polvo dentro del portabolsa para polvo que está en el tanque.
4. Posicione la bolsa para polvo en el tanque de tal manera que se doble alrededor del filtro en forma de "L".
5. Baje la tapa del tanque. Meta los extremos de la bolsa para polvo que se atoren entre el tanque y la tapa. Asegúrese de que el filtro no aplaste la bolsa para polvo.
6. Cierre los pestillos del tanque y vuelva a deslizar del tanque dentro de la aspiradora.
7. Para **quitar** la bolsa para polvo, deslice el tanque hacia fuera de la aspiradora. Abra los pestillos del tanque y quite la tapa del tanque.
8. Deslice la lengüeta de la bolsa para polvo hacia afuera del portabolsa para polvo. Jale la bolsa para polvo hacia arriba y sáquela del tanque.
9. Deseche la bolsa para polvo.

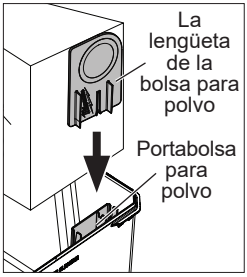

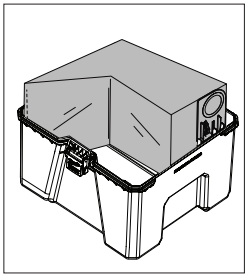

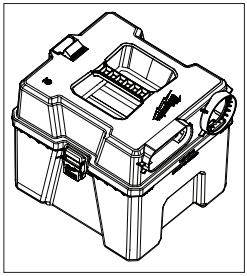

Almacenamiento

Quite la batería antes de guardar la aspiradora. Vacíe el tanque, el filtro y los accesorios y límpielos.

MANTENIMIENTO

⚠ADVERTENCIA Para reducir el riesgo de una lesión, desconecte siempre la herramienta antes de darle cualquier mantenimiento. Nunca desarme la batería, el cargador o la herramienta, salvo que así lo indiquen estas instrucciones. Comuníquese con un centro de servicio de MILWAUKEE para todas las demás reparaciones.

Nunca use la aspiradora si el tanque y el filtro no están instalados correctamente.

Mantenimiento de los filtros

Mantenga el filtro limpio. **¡ADVERTENCIA!** Quite la batería para evitar que se encienda la herramienta. Para limpiar el filtro, gire la tapa del filtro a la izquierda para desbloquearlo de la carcasa del motor / la jaula de flotación. Jale el filtro para separarlo de la aspiradora. Para vaciar los residuos, sosténgalo lejos de la cara del usuario y péguele para limpiarlo. Podrá usar agua para limpiar el filtro.

Si va a limpiar los filtros de alta eficiencia con agua, deje que el filtro se seque durante 24 horas antes de usarlo con la aspiradora. Cambie el filtro si presenta daños o si hay una reducción en la potencia de succión (paquete individual de filtro seco, Cat. No. 49-90-1900 o paquete individual de filtro húmedo, Cat. No. 49-90-2015).

Mantenimiento de las herramientas

Adopte un programa regular de mantenimiento y mantenga esta herramienta en buenas condiciones. Inspeccione la herramienta para problemas como ruidos indebidos, desalineadas o agarrotadas de partes móviles, piezas rotas o cualquier otra condición que pueda afectar el funcionamiento de la herramienta. Envíe su herramienta al Centro de Servicio MILWAUKEE para reparación. Solicite que un centro de servicio autorizado revise y dé mantenimiento con frecuencia a la herramienta, la batería y el cargador, de acuerdo con su patrón de uso, con el fin de garantizar que funcionen correctamente.

Si la herramienta no arranca u opera a toda su potencia con una batería completamente cargada, limpie, con una goma o borrador, los contactos de la batería y de la herramienta. Si aun asi la herramienta no trabaja correctamente, regrésela, con el cargador y la batería, a un centro de servicio MILWAUKEE.

⚠ADVERTENCIA Para reducir el riesgo de lesiones y personales y daños, nunca la sumerja una herramienta en líquidos ni permita que estos fluyan dentro de la misma.

Limpieza

Limpie el polvo y suciedad de las cualquier ventilas. Mantenga los herramienta, limpios, secos y libres de aceite o grasa. Use solo jabón neutro y un trapo húmedo para limpiar, ya que algunos substancias y solventes limpiadores son dañinos a los plásticos y partes aislantes. Algunos de estos incluyen: gasolina, turpentina thíner, lacas, thíner para pinturas, solventes para limpieza con cloro, amoníaco y detergentes caseros que tengan amonia. Nunca use solventes inflamables o combustibles cerca de una herramienta.

Reparaciones

Si su herramienta, batería o cargador están dañados, envíela al centro de servicio autorizado más cercano.

ACCESORIOS

⚠ADVERTENCIA Utilice sólo los accesorios específicamente recomendados. Otros accesorios puede ser peligroso.

Para una lista completa de accessorios, visite nuestro sitio en Internet: www.milwaukeetool.com o póngase en contacto con un distribuidor.

Compatible avec l'aspirateur de détritus secs / humides 0971-20	
49-90-1900	Filtro (seco) HEPA
49-90-2015	Filtro (húmedo) de espuma
0952-20	Control remoto VACLINK
49-90-1988	Herramienta para resquicios
49-90-2011	Boquilla utilitaria plana
49-90-1987	Tubo de extensión
49-90-1939	Bolsas para polvo de lana (3)
49-90-1976	Manguera expandible

SOPORTE DE SERVICIO - MEXICO

CENTRO DE ATENCION A CLIENTES

Techtronic Industries Mexico, S.A. de C.V.
Av. Presidente Masarik 29 Piso 7
11560 Polanco V Seccion
Miguel Hidalgo, Distrito Federal, México
01 (800) 030-7777 o (55) 4160-3540
Lunes a Viernes (9am a 6pm)
O contáctanos en **www.milwaukeetool.com.mx**

GARANTÍA LIMITADA - E.U.A. Y CANADÁ

Esta herramienta eléctrica de MILWAUKEE* está garantizada, ante el comprador original únicamente, por parte de un distribuidor autorizado MILWAUKEE, de que no tenga material y mano de obra defectuosos. Sujeto a ciertas excepciones, MILWAUKEE reparará o sustituirá cualquier pieza de esta herramienta eléctrica que tenga defectos de material o mano de obra según lo determine MILWAUKEE mediante una revisión, por un periodo de tres (3) años después de la fecha de compra a menos que se indique lo contrario. Al devolver la herramienta eléctrica a un centro de servicio de fábrica de MILWAUKEE o a una estación de servicio autorizada de MILWAUKEE, es necesario que la devolución se haga con flete pagado por adelantado y asegurado. Se debe incluir una copia del comprobante de compra con el producto devuelto. Esta garantía no aplica a daños que MILWAUKEE determine que son ocasionados por reparaciones o intentos de reparaciones realizados por una persona que no sea personal autorizado de MILWAUKEE, uso indebido, alteraciones, maltrato, desgaste normal, falta de mantenimiento o accidentes.

Desgaste normal: Muchas herramientas eléctricas necesitan cambios de piezas y mantenimiento periódicos para alcanzar su máximo rendimiento Esta garantía no cubre la reparación cuando el uso normal ha agotado la vida útil de una pieza, incluyendo, entre otros, mandriles, cepillos, cables, zapatas de la sierra, abrazaderas de la hoja, juntas tóricas, sellos, protectores, hojas de accionamiento, pistones, herrajes, levantadores y arandelas de cubierta de los protectores.

*La presente garantía no cubre ni las baterías ni todas las herramientas eléctricas. Consulte las distintas garantías independientes que están disponibles para estos productos.

La vigencia de la garantía de la luz LED en la lámpara LED de trabajo (49-24-0171) y el foco mejorado de LED (49-81-0090) es la misma que la vida útil del producto sujeto a las limitaciones anteriores. Si la luz LED o el foco mejorado LED presentan fallas durante su suso normal, se cambiará la pieza sin costo.

No es necesario realizar el registro de la garantía para recibir la garantía correspondiente a un producto de herramienta eléctrica de MILWAUKEE. La fecha de fabricación del producto servirá para determinar la vigencia de la garantía en caso de que no presente ningún comprobante de compra al solicitar el servicio en garantía.

LA ACEPTACIÓN DE LOS RESARCIMIENTOS EXCLUSIVOS DE REPARACIÓN Y SUSTITUCIÓN AQUÍ DESCRITOS ES UNA CONDICIÓN DEL CONTRATO EN CUANTO A LA COMPRA DE TODO PRODUCTO DE MILWAUKEE. SI USTED NO ACEPTA ESTA CONDICIÓN, NO DEBE COMPRAR EL PRODUCTO. MILWAUKEE NO SERÁ RESPONSABLE EN NINGÚN CASO DE DAÑOS INCIDENTALES, ESPECIALES, EMERGENTES O PUNITIVOS NI DE NINGÚN COSTO, HONORARIOS DE ABOGADOS, GASTOS, PÉRDIDAS O DEMORAS QUE SUPUESTAMENTE SEAN CONSECUENCIA DE ALGÚN DAÑO, FALLA O DEFECTO DE ALGUNO DE LOS PRODUCTOS, INCLUYENDO, ENTRE OTROS, RECLAMACIONES POR PÉRDIDA DE UTILIDADES. ALGUNOS ESTADOS NO PERMITEN LA EXCLUSIÓN O LIMITACIÓN DE RESPONSABILIDAD POR DAÑOS INCIDENTALES O EMERGENTES, POR LO QUE LA ANTERIOR LIMITACIÓN O EXCLUSIÓN PODRÍA NO APLICARSE EN SU CASO. ESTA GARANTÍA ES EXCLUSIVA Y SUSTITUYE TODAS LAS DEMÁS GARANTÍAS EXPRESAS, SEAN ESTAS ESCRITAS U ORALES. HASTA DONDE PERMITA LA LEY, MILWAUKEE DESCONOCE CUALQUIER GARANTÍA IMPLÍCITA, INCLUYENDO, SIN LIMITACIÓN, CUALQUIER GARANTÍA IMPLÍCITA DE COMERCIABILIDAD O IDONEIDAD PARA UN FIN O USO ESPECÍFICO; HASTA EN QUE DICHO DESCONOCIMIENTO NO SEA PERMITIDO POR LA LEY, DICHAS GARANTÍAS IMPLÍCITAS SE LIMITAN A LA DURACIÓN DE LA GARANTÍA EXPRESA CORRESPONDIENTE SEGÚN LO ARRIBA DESCRITO. ALGUNOS ESTADOS NO PERMITEN LIMITACIONES EN LA VIGENCIA DE UNA GARANTÍA IMPLÍCITA, POR LO QUE LA ANTERIOR LIMITACIÓN PUDIERA NO APLICAR A USTED. ESTA GARANTÍA LE CONFIERE DERECHOS JURÍDICOS ESPECÍFICOS Y USTED PODRÍA, ADEMÁS, TENER OTROS DERECHOS QUE VARÍAN SEGÚN EL ESTADO.

Esta garantía aplica únicamente a los productos vendidos en EE. UU. y Canadá.

Consulte la pestaña "Búsqueda de centro de servicio" en la sección de Partes y servicio del sitio web de MILWAUKEE en www.milwaukeetool.com o llame al 1.800.SAWDUST (1.800.729.3878) para localizar su centro de servicio más cercano para darle servicio, con y sin garantía, a una herramienta de MILWAUKEE.

PÓLIZA DE GARANTÍA - VALIDA SOLO PARA MÉXICO, AMÉRICA CENTRAL Y EL CARIBE

La garantía de TECHTRONIC INDUSTRIES es por 3 años a partir de la fecha original de compra.

Esta tarjeta de garantía cubre cualquier defecto de material y mano de obra en ese Producto.

Para hacer válida esta garantía, presente esta tarjeta de garantía, cerrada/sellada por el distribuidor o la tienda donde compró el producto, al Centro de Servicio Autorizado (ASC). O, si esta tarjeta no se ha cerrado/sellado, presente la prueba original de compra a ASC.

Llame 55 4160-3547 para encontrar el ASC más cercano, para servicio, partes, accesorios o componentes.

Procedimiento para hacer válida esta garantía

Lleve el producto a ASC, junto con la tarjeta de garantía cerrada/sellada por el distribuidor o la tienda donde compró el producto, y cualquier pieza o componente defectuoso se reemplazará sin costo para usted. Cubriremos todos los costos de flete con relación a este proceso de garantía.

Excepciones

Esta garantía no tendrá validez en las siguientes situaciones:

a) Cuando el producto se use de manera distinta a la que indica el manual del usuario final o de instrucciones.
b) Cuando las condiciones de uso no sean normales.
c) Cuando otras personas no autorizadas por TECHTRONIC INDUSTRIES modifiquen o reparen el producto.

Nota: si el juego de cables está dañado, tiene que reemplazarse en un Centro de Servicio Autorizado para evitar riesgos eléctricos.

CENTRO DE SERVICIO Y ATENCIÓN
Llame al 55 4160-3547

IMPORTADO Y COMERCIALIZADO POR
TECHTRONIC INDUSTRIES, MÉXICO, S.A. DE C.V.
Miguel de Cervantes Saavedra No.301 Piso 5, Torre Norte
11520 Colonia Ampliación Granada
Miguel Hidalgo, Ciudad de Mexico, Mexico

Modelo: _____

Fecha de Compra: _____

Sello del Distribuidor:

MILWAUKEE TOOL
13135 West Lisbon Road
Brookfield, WI 53005 USA

PN0013987d1
02/26

961016608-01(B)
Printed in